CORSA

Preise, Ausstattungen und technische Daten, 19. November 2018

Corsa, 3-türig		Getriebe	Selection	Edition	Color Edition	120 Jahre	GSi
			Preise inkl. MwSt.				
Benzinmotoren							
1.2 51 kW (70 PS)		5-Gang	**12.215,00**	**13.830,00**	**15.125,00**	**15.440,00**	–
1.4 66 kW (90 PS)		5-Gang	**13.195,00**	**14.810,00**	**16.105,00**	**16.420,00**	–
	Start/Stop	5-Gang	**13.550,00**	**15.165,00**	**16.460,00**	**16.775,00**	–
1.4 66 kW (90 PS)		6-Stufen-Automatik	**14.645,00**	**16.260,00**	**17.555,00**	**17.870,00**	–
1.4 Turbo 74 kW (100 PS)	Start/Stop	6-Gang	**14.365,00**	**15.980,00**	**17.275,00**	**17.590,00**	–
1.4 Turbo 110 kW (150 PS)	Start/Stop	6-Gang	–	–	**17.925,00**	–	**20.040,00**

opel-infos.de

Corsa, 5-türig		Getriebe	Selection	Edition	Color Edition	120 Jahre
			Preise inkl. MwSt.			
Benzinmotoren						
1.2 51 kW (70 PS)		5-Gang	**13.015,00**	**14.630,00**	**15.925,00**	**16.240,00**
1.4 66 kW (90 PS)		5-Gang	**13.995,00**	**15.610,00**	**16.905,00**	**17.220,00**
	Start/Stop	5-Gang	**14.350,00**	**15.965,00**	**17.260,00**	**17.575,00**
1.4 66 kW (90 PS)		6-Stufen-Automatik	**15.445,00**	**17.060,00**	**18.355,00**	**18.670,00**
1.4 Turbo 74 kW (100 PS)	Start/Stop	6-Gang	**15.165,00**	**16.780,00**	**18.075,00**	**18.390,00**
1.4 Turbo 110 kW (150 PS)	Start/Stop	6-Gang	–	–	**18.725,00**	–

opel-infos.de

Allgemeine Serienausstattung – Selection

ab € 12.215,00

Assistenzsysteme

Berg-Anfahr-Assistent

Design

Türaußengriffe, in Wagenfarbe

Räder und Reifen:
– Stahlräder, 5½ J x 14
– Stahlräder, 6 J x 15 (für 1.4 Turbo [74 kW])
– Reifen-Reparatur-Set, inkl. Reifendichtmittel und 12-Volt-Kompressor (ohne Wagenheber)
– Reifendruck-Warnung

Polster und Sitze:
– Stoffpolster
– Vordersitze mit „Easy Entry"-Einstiegshilfe (nur 3-Türer)
– Rücksitzlehne umklappbar, nicht teilbar
– Sitzhöheneinstellung, Fahrer

Stoßfänger, in Wagenfarbe

Licht und Sicht

Tagfahrlicht

Klima und Heizung

Heiz- und Belüftungssystem mit Pollenfilter

Wärmeschutzverglasung, getönt

Sicherheit

Adaptives Bremslicht

Airbagsystem:
– Frontairbags, Fahrer und Beifahrer
– Seitenairbags, Fahrer und Beifahrer
– Kopfairbags, vorn und hinten
(Frontairbag, Beifahrer, manuell deaktivierbar)

Antiblockiersystem (ABS) mit Kurvenbremskontrolle und Bremsassistent

Dreipunkt-Sicherheitsgurte auf allen Plätzen:
– Gurtkraftbegrenzer und pyrotechnische Gurtstraffer, vorn
– Gurtwarner, für nicht angelegte Gurte, vorn und hinten außen

Elektronische Bremskraftverteilung (EBV)

Elektronisches Stabilitätsprogramm Plus (ESP®Plus)

Fußgängerschutz

Kindersicherung in den hinteren Türen, manuell

Seitenaufprallschutz

Auskuppelnde **Sicherheitspedale** PRS (Pedal Release System)

Traktionskontrolle mit Motor- und Bremseingriff (TCPlus)

Vorrüstung für Kindersitz-Befestigungssystem ISOFIX, hinten außen

Komfort- und sonstige Ausstattung

Ablagefächer:
– Ablagefach in Instrumententafel, Fahrerseite
– Ablagefach in der Mittelkonsole
– Handschuhfach
– Ablagefach in den Türen, geeignet für 1,5-Liter-Getränkeflaschen

Außenspiegel, elektrisch einstell- und manuell anklappbar, Gehäuse teilweise in Wagenfarbe

City-Modus[1]:
– Schalter zur Aktivierung des City-Modus
– Erhöhte Lenkunterstützung bei niedrigen Geschwindigkeiten

Drehzahlmesser

Fensterheber, elektrisch, vorn
– Tippfunktion
– Einklemmschutz

Getränkehalter:
– 1 Getränkehalter, in der Mittelkonsole, vorn
– 2 Getränkehalter, in der Mittelkonsole, hinten

Hochschaltempfehlung im Fahrerinfodisplay

Karosserie mit Vollverzinkung aller korrosionsgefährdeten Teile

Komfortlenkrad

Lenksäule, höhen- und längseinstellbar

Make-up-Spiegel in Sonnenblende, Fahrerseite

Servolenkung, geschwindigkeitsabhängig

Steckdose, 12 Volt, in der Mittelkonsole, vorn

Umgebungsausleuchtung

Zentralverriegelung mit Funkfernbedienung

2 Zündschlüssel, davon einer klappbar

Start/Stop System

– Verstärkter Anlasser
– Hochleistungsbatterie mit intelligenter Steuerung und Sensor
– Schalter zur Bedienung der Start/Stop-Funktion

[1] Entfall in Verb. mit Frontkamera.

opel-ims.de

Modellbezogene Serienausstattung

Edition ab € 13.830,00 (zusätzlich zu bzw. abweichend von Selection)	Color Edition ab € 15.125,00 (zusätzlich zu bzw. abweichend von Edition)	120 Jahre ab € 15.440,00 (zusätzlich zu bzw. abweichend von Edition)	GSi ab € 20.040,00 (zusätzlich zu bzw. abweichend von Edition)
• Außenspiegel: – Elektrisch einstellbar – Manuell anklappbar – Gehäuse teilweise in Wagenfarbe • Bordcomputer • Klimaanlage • Leseleuchten: – Vorn (3-Türer) – Vorn und hinten (5-Türer) • Stahlräder, 6 J x 15 • Radio CD 3.0 BT • Rücksitzlehne 1/3 zu 2/3 geteilt umklappbar • Stoffpolster	• Aluminium-Sportpedale[1] • Außenspiegel: – Elektrisch einstellbar – Manuell anklappbar – Gehäuse teilweise in Schwarz • Dach in Schwarz • Geschwindigkeitsregler • Grillspange in Hochglanzschwarz • Lederlenkrad • Nebelscheinwerfer • Leichtmetallräder im „4-Doppelspeichen“-Design in Hochglanzschwarz, 6½ J x 16 • Leichtmetallräder im „5-Doppelspeichen“-Design in BiColor Titan, 7 J x 17 (für 1.4 Turbo [110 kW]) • Rücksitzlehne umklappbar, nicht teilbar • Solar Protect®-Wärmeschutzverglasung, stark getönt, im Fond	• Auspuffendrohr in Chrom • Außenspiegel: – Elektrisch einstell- und beheizbar – Manuell anklappbar – Gehäuse teilweise in Wagenfarbe • Emblem „120 Jahre“ • Fahrerinfodisplay, groß • Fußraumteppiche, Velours • Geschwindigkeitsregler • Lederlenkrad, beheizbar • Nebelscheinwerfer • Parkpilot, Einparkhilfe hinten • Leichtmetallräder im „Turbinen“-Design in Anthrazit, 6 J x 15 • Radio R 4.0 IntelliLink • Sitzheizung, Fahrer und Beifahrer • Solar Protect®-Wärmeschutzverglasung, stark getönt, im Fond • Türeinstiegsleisten mit Schriftzug OPEL, vorn	• Aluminium-Sportpedale • Auspuffendrohr in Chrom • Außenspiegel: – Elektrisch einstell- und beheizbar – Manuell anklappbar – Gehäuse im „Carbon“-Design, Spiegelfuß in Schwarz • Dachspoiler in Motorsport-Optik, in Wagenfarbe • Frontspoiler in Motorsport-Optik, in Wagenfarbe • Fußraumteppiche, Velours • Geschwindigkeitsregler • Grillspange im „Carbon“-Design • Handbremshebel in Leder • Heckschürzenlippe, in Wagenfarbe • Performance Sportfahrwerk • Sport-Lederlenkrad, unten abgeflacht • Sport-Lederschaltknauf • LED-Tagfahrlicht • Leichtmetallräder im „5-Doppelspeichen“-Design in BiColor Titan, 7 J x 17 • Seitenschweller, in Wagenfarbe • Solar Protect®-Wärmeschutzverglasung, stark getönt, im Fond

[1] Nicht mit 6-Stufen-Automatik.

opel-inside.de

Sonderausstattung		Selection	Edition	Color Edition	120 Jahre	GSi
		Preise inkl. MwSt.				
Vorteilspakete						
Cool & Sound-Paket – Klimaanlage – Radio R 3.0 Kundenpreisvorteil 590 Euro[1]	LPZ8	**900,00**	–	–	–	–
Wie zuvor, jedoch **inkl. Radio CD 3.0 BT**	LPZ8 & CR02	**1.225,00**	–	–	–	–
Wie zuvor, jedoch **inkl. Radio R 4.0 IntelliLink**	LPZ8 & CR03	**1.575,00**	–	–	–	–
Wie zuvor, jedoch **inkl. Navi 4.0 IntelliLink**	LPZ8 & CR04	**2.075,00**	–	–	–	–
Komfort-Paket – Parkpilot, Einparkhilfe hinten – Beheizbares Lederlenkrad – Sitzheizung, Fahrer und Beifahrer – Außenspiegel, elektrisch einstell- und beheizbar – Lederlenkrad mit Lenkradfernbedienung und Geschwindigkeitsregler (nicht in Verb. mit Recaro Sportsitzen in Nappaleder, Schwarz) Kundenpreisvorteil bis zu 295 Euro[1]	LPZB/ LPZ9	–	**590,00**	**530,00**	**S**	**530,00**
Wie zuvor, jedoch **mit beheizbarer Windschutzscheibe**	LPZD/ LPZA	–	**750,00**	**690,00**	–	**690,00**
Komfort-Paket „120 Jahre“ – Rückfahrkamera – Parkpilot, Einparkhilfe vorn und hinten – Beheizbare Windschutzscheibe Kundenpreisvorteil 200 Euro[1]	LPMP	–	–	–	**400,00**	–
Innovations-Paket „120 Jahre“ – Navi 4.0 IntelliLink – Bi-Xenon-Scheinwerfer mit Abbiegelicht und LED-Tagfahrlicht – Frontkamera (Generation 2) Kundenpreisvorteil 600 Euro[1]	LPYB	–	–	–	**1.350,00**	–

[1]Gegenüber den im Vorteilspaket enthaltenen Sonderausstattungen.

– nicht verfügbar S Serie unverbindliche Preisempfehlung

opel-infos.de

Sonderausstattung		Selection	Edition	Color Edition	120 Jahre	GSi
		Preise inkl. MwSt.				
Design-Paket „120 Jahre“ – Dach und Außenspiegel in Schwarz – Grillspange in Hochglanzschwarz – 17″-Leichtmetallräder im „Hurricane“-Design in Hochglanzschwarz Kundenpreisvorteil 140 Euro[1]	OLU	–	–	–	**990,00**	–
Trend-Paket „Color Edition“ – Klimatisierungsautomatik – LED-Tagfahrlicht – Chromapplikation an den Nebelscheinwerfern – 17″-Leichtmetallräder im „Hurricane“-Design in Hochglanzschwarz (nicht für 1.4 Turbo [110 kW]) Kundenpreisvorteil 260 Euro[1]	LPF7	–	–	**510,00**	–	–
Wie zuvor, jedoch **inkl. 17″-Leichtmetallräder** im „Hurricane“-Design in Manoogian	LPF7 & XiDi	–	–	**510,00**	–	–
Wie zuvor, jedoch **inkl. 17″-Leichtmetallräder** im „Triple Cross“-Design in BiColor Schwarz	LPF7 & WQX	–	–	**560,00**	–	–
Assistenzsysteme						
Frontkamera[2] (Generation 2) – Abstandsanzeige: Anzeige des Abstands zum vorausfahrenden Fahrzeug im Instrumentendisplay in Sekunden – Frontkollisionswarner: Überwachung des eingestellten Abstands zum vorausfahrenden Fahrzeug, bei Unterschreitung Anzeige im Fahrerinfodisplay und Warnton – Verkehrsschildassistent: Erkennung von Geschwindigkeitsbegrenzungen, Überholverboten und deren Aufhebung, Zusatzhinweisschi dern (z. B. bei Nässe, Glätte, Richtung links/rechts) auf Standard-Verkehrsschildern, Beginn bzw. Ende von Autobahnen, Kraftfahrstraßen und verkehrsberuhigten Bereichen, Anzeige des erkannten Schildes im Fahrerinfodisplay (abhängig von Verkehrsschildqualität, Sicht- und Witterungsbedingungen), automatische Aktivierung zwischen 14 km/h und 200 km/h (bei Tag) bzw. 150 km/h (bei Nacht) – Spurassistent: Warnung bei unbeabsichtigtem Verlassen der Fahrspur bei über 55 km/h durch Warnton und Kontrollleuchte im Drehzahlmesser (nur in Verb. mit Lederlenkrad oder OPC Line Ausstattung Interieur und beheizbarer Windschutzscheibe sowie Sicht-Ausstattung)	oBG	**700,00**	**700,00**	**700,00**	**700,00**	**700,00**

[1] Gegenüber den im Vorteilspaket enthaltenen Sonderausstattungen.
[2] Entfall City-Modus.

– nicht verfügbar S Serie unverbindliche Preisempfehlung

opel-infos.de

Sonderausstattung		Selection	Edition	Color Edition	120 Jahre	GSi
		Preise inkl. MwSt.				
Parkpilot, Einparkhilfe hinten, mit akustischem Warnsignal beim Rückwärtseinparken (nur in Verb. mit Infotainment-System)	UD7	355,00	355,00	355,00	S	355,00
Parkpilot, Einparkhilfe vorn und hinten, mit akustischem Warnsignal beim Vorwärts- und Rückwärtseinparken (nur in Verb. mit Infotainment-System)	UD5	450,00	450,00	450,00	95,00	450,00
In Verb. mit Komfort-Paket		–	95,00	95,00	–	95,00
Rückfahrkamera (nur in Verb. mit Radio R 4.0 IntelliLink, Navi 4.0 IntelliLink und Parkpilot)	UVC	295,00	295,00	295,00	295,00	295,00
Design						
Carbon-Ausstattung – Grillspange im „Carbon"-Design – Außenspiegel im „Carbon"-Design, Spiegelfuß in Schwarz	XZVY	–	–	150,00	–	S
Design-Ausstattung – Dach und Außenspiegel in Schwarz – Grillspange in Hochglanzschwarz (nicht mit Carbon-Ausstattung)	XYA3/ 93T	–	–	S	–	350,00
Zweifarbige Dekore in Armaturentafel[1] in – Klavierlack Schwarz/Schnee Weiß – Klavierlack Schwarz/Lava Rot	3EI 3EA	–	–	50,00	–	–
OPC Line Ausstattung Exterieur – Frontspoiler – Heckschürzenlippe, in Wagenfarbe – Seitenschweller, in Wagenfarbe – Auspuffendrohr, in Chrom – Dachspoiler, in Wagenfarbe (nur bei 3-Türer) (nicht in Verb. mit Reserverad oder Notlaufrad)						
Für 3-Türer	XYA0	–	850,00	850,00	850,00	S[2]
Für 5-Türer	XYA1	–	700,00	700,00	700,00	–
OPC Line Ausstattung Interieur – Aluminium-Sportpedale[3] – OPC Line Sport-Lederlenkrad mit Lenkradfernbedienung und Geschwindigkeitsregler – Handbremshebel in Leder, Schwarz	XYA2	–	280,00	180,00	180,00	S

[1] Kombinationsmöglichkeiten von Dekoren, Polstern und Außenfarben erhalten Sie bei Ihrem Opel Partner oder über den Opel Corsa Konfigurator unter www.opel.de
[2] GSi spezifischer Front- und Dachspoiler in Motorsport-Optik.
[3] Nicht mit 6-Stufen-Automatik.

– nicht verfügbar S Serie unverbindliche Preisempfehlung

opel-infos.de

Sonderausstattung	Selection	Edition	Color Edition	120 Jahre	GSi
	Preise inkl. MwSt.				
Außenfarben (Kombinationsmöglichkeiten Außenfarben und Polster auf Seite 20–21)					
Uni (Indigo Blau)	ohne Mehrpreis	ohne Mehrpreis	ohne Mehrpreis	ohne Mehrpreis	–
Uni (Lava Rot, Schnee Weiß)	300,00	300,00	300,00	300,00	300,00[1]
Uni (Mandarina Orange)	–	–	590,00	–	590,00
Metallic (Argon Silber, Arktis Blau, Licht Grau, Onyx Schwarz)	495,00	495,00	495,00	495,00	495,00
Metallic (Tiefsee Blau)	590,00	590,00	590,00	590,00	–
Perleffekt (Abalone Weiß)	905,00	905,00	905,00	905,00	–

[1] Außenfarbe Schnee Weiß bei GSi ohne Mehrpreis.

opel-infos.de

– nicht verfügbar S Serie unverbindliche Preisempfehlung

Sonderausstattung		Selection	Edition	Color Edition	120 Jahre	GSi
		Preise inkl. MwSt.				
Räder, Reifen und Fahrwerk						
14″-Stahlräder						
Stahlräder, 5½ J x 14 mit Reifen 185/70 R 14	RRB	**S**	–	–	–	–
15″-Stahlräder						
Stahlräder mit Radabdeckung, 6 J x 15 mit Reifen mit geringem Rollwiderstand 185/65 R 15 (Serie bei Selection für 1.4 Turbo [74 kW])	RRL	**150,00**	**S**	–	–	–
15″-Designräder						
Designräder im **„4-Speichen“**-Design, 6 J x 15 mit Reifen mit geringem Rollwiderstand 185/65 R 15	SKJ	**350,00**	**265,00**	–	–	–
Für 1.4 Turbo (74 kW)		**265,00**	–	–	–	–
15″-Leichtmetallräder						
Leichtmetallräder im **„Turbinen“**-Design in Anthrazit, 6 J x 15 mit Reifen mit geringem Rollwiderstand 185/65 R 15	5PQ	–	–	–	**S**	–
Leichtmetallräder im **„8-Speichen-Rotor“**-Design, 6 J x 15 mit Reifen mit geringem Rollwiderstand 185/65 R 15	RRK	–	**550,00**	–	–	–
16″-Leichtmetallräder						
Leichtmetallräder im **„4-Doppelspeichen“**-Design in Hochglanzschwarz, 6½ J x 16 mit Reifen mit geringem Rollwiderstand 195/55 R 16 (nicht für 1.4 Turbo [110 kW])	RV5	–	–	**S**	–	–
Leichtmetallräder im **„4-Doppelspeichen“**-Design, 6½ J x 16 mit Reifen mit geringem Rollwiderstand 195/55 R 16 (nicht für 1.4 Turbo [110 kW])	RRZ	**885,00**	**800,00**	**ohne Mehrpreis**	**300,00**	–
Für 1.4 Turbo (74 kW)		**800,00**	–	–	–	–
Leichtmetallräder im **„12-Speichen-Rotor“**-Design, 6½ J x 16 mit Reifen mit geringem Rollwiderstand 195/55 R 16	WQS	–	**850,00**	–	**350,00**	–

– nicht verfügbar **S** Serie unverbindliche Preisempfehlung

opel-infos.de

Sonderausstattung		Selection	Edition	Color Edition	120 Jahre	GSi
		Preise inkl. MwSt.				
17″-Leichtmetallräder						
Leichtmetallräder im **„Hurricane“**-Design in Manoogian, 7 J x 17 mit Reifen 215/45 R 17 – Sportfahrwerk (nicht für 1.4 Turbo [110 kW])	RZS	–	**1.100,00**	**300,00**	**600,00**	–
Leichtmetallräder im **„Hurricane“**-Design in Hochglanzschwarz, 7 J x 17 mit Reifen 215/45 R 17 – Sportfahrwerk (nicht für 1.4 Turbo [110 kW])	13P	–	–	**300,00**	**Design-Paket „120 Jahre“**	–
Leichtmetallräder im **„Triple Cross“**-Design in BiColor Schwarz, 7 J x 17 mit Reifen 215/45 R 17 – Sportfahrwerk (nicht für 1.4 Turbo [110 kW])	WQX	–	–	**350,00**	–	–
Leichtmetallräder im **„5-Doppelspeichen“**-Design in BiColor Titan, 7 J x 17 mit Reifen 215/45 R 17 – Sportfahrwerk (nur für 1.4 Turbo [110 kW])	PNM	–	–	**S**	–	**S**
18″-Leichtmetallräder						
Leichtmetallräder im **„5-Y-Speichen“**-Design in BiColor, glanzlackiert in Karbon Grau, 7½ J x 18 mit Reifen 215/40 R 18	RSZ	–	–	–	–	**750,00**

– nicht verfügbar **S** Serie unverbindliche Preisempfehlung

opel-infos.de

Sonderausstattung		Selection	Edition	Color Edition	120 Jahre	GSi
		Preise inkl. MwSt.				
Räder, Sonstiges						
15″-**Allwetterreifen**[1] 185/65 R 15 (nur in Verb. mit 15″-Rädern; nicht für 1.4 mit 6-Stufen-Automatik)	RN3	**195,00**	**195,00**	–	**195,00**	–
16″-**Allwetterreifen**[1] 195/55 R 16 (nur in Verb. mit 16″-Leichtmetallrädern; nicht für 1.4 mit 6-Stufen-Automatik)	RPD	**260,00**	**260,00**	**260,00**	**260,00**	–
Zusätzlicher Satz Winterreifen[2] 185/65 R 15 auf 15″-Leichtmetallrädern; EU-Reifenlabel: C–F, B–E, 67–71, 1–2 (nicht für 1.4 Turbo [110 kW])	SFM	**745,00**	**745,00**	**745,00**	**745,00**	–
Zusätzlicher Satz Winterreifen[2] 185/65 R 15 auf 15″-Stahlrädern; EU-Reifenlabel: C–F, B–E, 67–71, 1–2 (nicht für 1.4 Turbo [110 kW])	SFL	**560,00**	**560,00**	**560,00**	**560,00**	–
Zusätzlicher Satz Winterreifen[2] 195/55 R 16 auf 16″-Leichtmetallrädern; EU-Reifenlabel: C–F, B–C, 69–72, 1–2 (nicht für 1.4 Turbo [110 kW])	SFN	**980,00**	**980,00**	**980,00**	**980,00**	–
Reserverad, Stahl[3] (nur in Verb. mit 14″- bis 17″-Rädern; nicht in Verb. mit OPC Line Ausstattung; Entfall Reifen-Reparatur-Set)	QQ5/ N65	**100,00**	**100,00**	**100,00**	**100,00**	–
Diebstahlschutz für Leichtmetallräder (4 Felgenschlösser, inkl. 1 Schlüssel)	PB4	**40,00**	**40,00**	**40,00**	**40,00**	**40,00**

[1] Gilt nicht für Reserverad.
[2] Ein Angebot für Großkunden. Winterkompletträder zusätzlich zum Radsatz der Sommerbereifung. Der zusätzliche Radsatz wird über den Opel Partner ausgeliefert.
[3] Mit 16″- und 17″-Rädern: Reserverad mit Notlaufeigenschaften.

opel-infos.de

– nicht verfügbar S Serie unverbindliche Preisempfehlung

Sonderausstattung		Selection	Edition	Color Edition	120 Jahre	GSi
		Preise inkl. MwSt.				
Sitze und Polster						
Recaro Sportsitze in Nappaleder, Schwarz – Sitzkontaktflächen in Leder – Türverkleidungen in Ledernachbildung – Sitzheizung, Fahrer und Beifahrer – Beheizbares Lederlenkrad – 3. Kopfstütze, hinten Mitte, höheneinstellbar	TANV	–	–	–	–	**2.060,00**
Licht und Sicht						
Bi-Xenon-Scheinwerfer – Statisches Abbiegelicht – Einparkausleuchtung bei Rückwärtsfahrt – LED-Tagfahrlicht	T4F	–	**750,00**	**750,00**	**750,00**	**600,00**
In Verb. mit Trend-Paket	T4F & LPZ7	–	–	**600,00**	–	–
LED-Tagfahrlicht	CHSB	**150,00**	**150,00**	**150,00**	**150,00**	**S**
Nebelscheinwerfer – Bei Trend-Paket „Color Edition“ mit Chromapplikation	CFL1	**180,00**	**180,00**	**S**	**S**	–
Sicht-Ausstattung – Regensensor, vorn – Innenrückspiegel, automatisch abblendend – Automatisches Abblendlicht mit Tunnelerkennung (nicht in Verb. mit Frontkamera)	oCP	**155,00**	**155,00**	**155,00**	**155,00**	**155,00**
Wie zuvor, jedoch **ohne Innenrückspiegel, automatisch abblendend** (nur in Verb. mit Frontkamera)	oBJ	**130,00**	**130,00**	**130,00**	**130,00**	**130,00**

opel-infos.de

– nicht verfügbar S Serie unverbindliche Preisempfehlung

Sonderausstattung		Selection	Edition	Color Edition	120 Jahre	GSi
		Preise inkl. MwSt.				
Konnektivität und Infotainment						
OnStar Ihr persönlicher Online- und Service-Assistent **Telematikdienste[1]:** – Notfall-Service (24-Stunden-Notrufservice sowie automatische Unfallhilfe) – Diebstahl-Notfallservice (Fahrzeugortung, Fernbetätigung der Wegfahrsperre) – Fernsteuerung der Ver-/Entriegelung der Türen, des Lichts und der Hupe – Fahrzeug-Diagnose (monatlich per E-Mail) – Persönlicher Assistent (bucht Hotels[2] während der Fahrt und findet nahegelegene Parkhäuser via Parkopedia[3]) – Automatische Navigationszieleingabe (in Verb. mit Navi 4.0 IntelliLink) **WLAN[4]:** – WLAN Hotspot (bis zu 4G/LTE[5], für bis zu 7 mobile Endgeräte) (nur in Verb. mit Infotainment-System) Mehr Informationen zu OnStar und zum Umfang der angebotenen Dienste unter www.opel.de/onstar	UE1	**490,00**	**490,00**	**490,00**	**490,00**	**490,00**
Digitaler Radioempfang DAB+ (Digital Audio Broadcasting) Bietet größere Auswahlmöglichkeiten für Hörfunkprogramme. Digital ausgestrahlte Radiosender und Verkehrsinformationen sind empfangbar. (nur in Verb. mit Radio CD 3.0 BT, Radio R 4.0 IntelliLink und Navi 4.0 IntelliLink)	U2Q	**210,00**	**210,00**	**210,00**	**210,00**	**210,00**
Infotainment-Systeme allgemein: 4 x 20 Watt, 6 x 6 Senderspeicher, Dachantenne, geschwindigkeitsabhängige Lautstärke- und Bassregelung, FM/AM, Autostore, RDS-EON						
Radio R 3.0 – Stereo-Eingang für externe Audiogeräte (Aux-In, Klinkenstecker 3,5 mm) – 4 Lautsprecher	CR01	**350,00**	–	–	–	–

[1] Die Nutzung der OnStar Services (außer WLAN) erfordert eine Aktivierung, einen Vertrag mit OnStar Europe Ltd., einem GM Unternehmen, und ist abhängig von Netzabdeckung und Verfügbarkeit. Die Nutzung der OnStar Services (außer WLAN) ist kostenfrei für 12 Monate ab Erstzulassung oder Auslieferung durch den Opel Partner, je nachdem, was früher eintritt. Im Anschluss an die Testphasen werden die OnStar Services kostenpflichtig. Opel ist nicht verantwortlich für die Erbringung der OnStar Services oder die Bereitstellung des WLAN Hotspots. Alle OnStar und WLAN Hotspot Services werden zum 31. Dezember 2020 eingestellt. Nach diesem Stichtag werden im Rahmen der Testphasen oder bestehender Verträge keine Services mehr zur Verfügung stehen; auch nicht die automatische Unfallhilfe. Informationen zu Details und Kosten unter www.opel.de/onstar. Es gelten die jeweiligen allgemeinen Geschäftsbedingungen.

[2] Via Booking.com – E-Mail-Adresse und Kreditkarte erforderlich. Mindestalter für Reservierungen 21 Jahre. Nach den allgemeinen Geschäftsbedingungen von Booking.com

[3] Gilt nur für teilnehmende Parkhäuser in Parkopedia. Verfügbarkeit gilt nur zum Zeitpunkt des Kontakts mit OnStar.

[4] Die Nutzung der WLAN Hotspot Services erfordert einen Vertrag mit OnStar Europe Ltd., mit dem mit OnStar kooperierenden Netzbetreiber und ist abhängig von Netzabdeckung und Verfügbarkeit. Eine gültige Kreditkarte ist erforderlich. Die WLAN Testphase ist hinsichtlich Zeitraum und Datenvolumen begrenzt. Im Anschluss werden die Services kostenpflichtig. Opel ist nicht verantwortlich für die Erbringung der OnStar Services oder die Bereitstellung des WLAN Hotspots. Informationen zu Details und Kosten unter www.opel.de/onstar

[5] 4G/LTE abhängig von Netzverfügbarkeit und -abdeckung.

– nicht verfügbar S Serie unverbindliche Preisempfehlung

opel-infos.de

Sonderausstattung		Selection	Edition	Color Edition	120 Jahre	GSi
		Preise inkl. MwSt.				
Radio CD 3.0 BT **Audio:** – CD-Player (MP3/WMA-tauglich) – Bluetooth®[1]-Audiostreaming[2] **Telefon[2]:** – Freisprecheinrichtung via Bluetooth®-Schnittstelle – Anzeige von Telefonbuch und Ruflisten – Bis zu 5 Mobiltelefone koppelbar **Allgemein:** – USB-Schnittstelle – Stereo-Eingang für externe Audiogeräte (Aux-In, Klinkenstecker 3,5 mm) – Doppeltuner (nur in Verb. mit DAB+) – Lenkradfernbedienung – 6 Lautsprecher	CR02	**675,00**	**S**	**S**	**–**	**S**

[1] Bluetooth® ist eine registrierte Marke der Bluetooth SIG Inc.
[2] Kompatible Telefone unter www.opel.de/compatibility

opel-infos.de

– nicht verfügbar S Serie unverbindliche Preisempfehlung

Sonderausstattung		Selection	Edition	Color Edition	120 Jahre	GSi
		Preise inkl. MwSt.				
Radio R 4.0 IntelliLink mit 7″-Touchscreen-Farbdisplay **Audio:** – Automatische Musikerkennung (Titel, Album, Interpret, Cover) bei Audiogeräten mit USB-Anschluss – Bluetooth®-Audiostreaming[1] **Telefon[1]:** – Freisprecheinrichtung via Bluetooth®-Schnittstelle – Anzeige von Telefonbuch und Ruflisten – Bis zu 5 Mobiltelefone koppelbar **Bilder/Filme/Videos:** – Darstellungen von Bildern/Filmen/Videos per USB-Schnittstelle – Filme/Videos und Bildschirmpräsentationen werden während der Fahrt abgeschaltet **Smartphone-Integration via Apple CarPlay™[2] und Android Auto™[2]:** – Anzeige und Bedienung ausgewählter Apps[3] und Funktionen über das 7″-Touchscreen-Farbdisplay oder per Sprachbedienung, z. B. – Navigation (Google Maps, Apple Karten) – Musik (z. B. Playlists, Google Play Music, Spotify, Stitcher) – Telefon – Vorlesen und Diktieren von Textnachrichten **Allgemein:** – Nutzung der Sprachsteuerung des gekoppelten Smartphones möglich (z. B. Siri[4], Google-Sprachbedienung) – USB-Schnittstelle – Doppeltuner – Graphic Equalizer – Lenkradfernbedienung – 6 Lautsprecher	CR03	**1.025,00**	**350,00**	**350,00**	**S**	**350,00**

[1] Kompatible Telefone unter www.opel.de/compatibility
[2] Kompatibel ab Apple iPhone 5 und Smartphones mit Android 5.0 (Lollipop) oder höher, Apple CarPlay ist eine registrierte Marke der Apple Inc., Android ist eine registrierte Marke der Google Inc.
[3] Kompatible Apps unter www.apple.com/de/ios/carplay oder www.android.com/auto
[4] Kompatibel mit folgenden Apple Produkten: iPhone 4S oder höher, iPad Pro, iPad Air, iPad mini, iPad (3. Generation oder höher) und iPod touch (5. Generation oder höher). Siri ist eine registrierte Marke der Apple Inc.

opel-infos.de

– nicht verfügbar S Serie unverbindliche Preisempfehlung

Sonderausstattung		Selection	Edition	Color Edition	120 Jahre	GSi
		Preise inkl. MwSt.				
Navi 4.0 IntelliLink mit 7″-Touchscreen-Farbdisplay Wie Radio R 4.0 IntelliLink sowie zusätzlich mit folgenden Navigationsfunktionen: – Navigationssystem mit integriertem Speicher – Straßenkarte Europa – Kartendarstellung in 2-D und 3-D – Dynamische Routenführung über Karten- und/oder Pfeildarstellung – Kartenanzeige von TMC-Meldungen – Dynamische Zielführung via erweiterten Traffic Message Channel (TM-Cpro) – Anzeige von Sonderzielen – Routenplanung – GPS-Modul	CR04	**1.525,00**	**850,00**	**850,00**	**500,00**	**850,00**

opel-infos.de

– nicht verfügbar S Serie unverbindliche Preisempfehlung

Sonderausstattung		Selection	Edition	Color Edition	120 Jahre	GSi
		Preise inkl. MwSt.				
Klima und Heizung						
Klimaanlage – Umluftschaltung, manuell	C60	**1.140,00**	**S**	**S**	**S**	**S**
Klimatisierungsautomatik – Umluftschaltung, manuell – Automatische Luftverteilung – Sonnensensor	C68	**1.450,00**	**310,00**	**310,00**	**310,00**	**310,00**
In Verb. mit Cool & Sound-Paket		**310,00**	**–**	**–**	**–**	**–**
Beheizbares Lederlenkrad und **Sitzheizung,** Fahrer und Beifahrer – Lenkradfernbedienung mit Geschwindigkeitsregler – Außenspiegel, elektrisch einstell- und beheizbar (nur in Verb. mit Infotainment-System)	oBL	**480,00**	**480,00**	**410,00**	**S**	**410,00**[1]
Solar Protect®-Wärmeschutzverglasung, stark getönt, im Fond	AKo	**170,00**	**170,00**	**S**	**S**	**S**
Beheizbare ThermaTec Windschutzscheibe	C50	**210,00**	**210,00**	**210,00**	**210,00**	**210,00**
Sicherheit						
Diebstahlwarnanlage – Mechanische Verriegelung der Türen (Dead Lock) (nicht für 1.4 mit 6-Stufen-Automatik sowie 1.4 ohne Start/Stop)	XiC5	**290,00**	**290,00**	**290,00**	**290,00**	**290,00**
Komfort- und sonstige Ausstattung						
Bordcomputer	U68	**100,00**	**S**	**S**	**S**	**S**
Fahrerinfodisplay, groß (Serie in Verb. mit Frontkamera, Radio R 4.0 IntelliLink und Navi 4.0 IntelliLink)	UDC	**40,00**	**40,00**	**40,00**	**S**	**40,00**

[1] Serie in Verb. mit Recaro Sportsitzen in Nappaleder, Schwarz.

opel-infos.de

– nicht verfügbar S Serie unverbindliche Preisempfehlung

Sonderausstattung		Selection	Edition	Color Edition	120 Jahre	GSi
		Preise inkl. MwSt.				
Funktionsausstattung – Gepäckraumboden, 2-fach höheneinstellbar – Sitzhöheneinstellung, Beifahrer – Sonnenblende mit Make-up-Spiegel, Fahrer und Beifahrer (nicht für Selection)	LP5K	**90,00**	**95,00**	**95,00**	**95,00**	**95,00**
Fußraumteppiche, Velours, 4-teilig, in Schwarz	BDN	**90,00**	**90,00**	**90,00**	**S**	**S**
Getränkehalter in der Mittelkonsole, vorn	SVC	**25,00**	**25,00**	**25,00**	**25,00**	**25,00**
3. Kopfstütze, hinten Mitte, höheneinstellbar	AQP	**60,00**	**60,00**	**60,00**	**60,00**	**60,00**[1]
Lederlenkrad – Lenkradfernbedienung – Geschwindigkeitsregler	N34	**170,00**[2]	**170,00**	**S**	**S**	**S**[3]
Raucher-Ausstattung – Aschenbecher (Tonnenascher) – Zigarettenanzünder, vorn (Entfall der 12-Volt-Steckdose in der Mittelkonsole, vorn)	DT4	**30,00**	**30,00**	**30,00**	**30,00**	**30,00**
Rücksitzlehne 1/3 zu 2/3 geteilt umklappbar	AM9	**160,00**	**S**	**160,00**	**S**	**S**

[1] Serie in Verb. mit Recaro Sportsitzen in Nappaleder, Schwarz.
[2] Nur in Verb. mit Infotainment-System.
[3] Sport-Lederlenkrad, unten abgeflacht.

opel-infos.de

– nicht verfügbar S Serie unverbindliche Preisempfehlung

Farben und Polster

				Uni			Metallic					Perleffekt
				Indigo Blau	Schnee Weiß	Lava Rot	Argon Silber	Arktis Blau	Licht Grau	Onyx Schwarz	Tiefsee Blau	Abalone Weiß[1]
				G7i	GAZ	GG7	GAN	GDS	GF6	GB9	GDX	GP6
		Preise inkl. MwSt.	Dekore in Armaturentafel	ohne Mehrpreis	300,00		495,00				590,00	905,00
Selection												
Stoff Spot, Anthrazit	TANP	ohne Mehrpreis	Gunpowder Grau	●	●	●	●	●	●	●	●	●
Edition												
Stoff Spot, Anthrazit	TANP	ohne Mehrpreis	Gunpowder Grau	●	●	●	●	●	●	●	●	●
120 Jahre												
Stoff Allure, Schwarz	TAVJ	ohne Mehrpreis	Klavierlack Schwarz	●	●	●	●	●	●	●	●	●

[1] Nur für 5-Türer.

● mögliche Farb-Polster-Armaturentafel-Kombination

opel-infos.de

Farben und Polster

				Uni				Metallic					Perleffekt
				Indigo Blau	Schnee Weiß[2]	Lava Rot	Mandarina Orange[3]	Argon Silber	Arktis Blau	Licht Grau	Onyx Schwarz	Tiefsee Blau	Abalone Weiß[4]
				G7i	GAZ	GG7	GDJ	GAN	GDS	GF6	GB9	GDX	GP6
		Preise inkl. MwSt.	**Dekore in Armaturentafel[1]**	**ohne Mehrpreis**	**300,00**		**590,00**	**495,00**				**590,00**	**905,00**
Color Edition													
Stoff Lace, Schwarz	TAGU	**ohne Mehrpreis**	**Klavierlack Schwarz**	●	●	●		●	●	●	●	●	●
Stoff Moonray, Schwarz/Grau	TANR	**ohne Mehrpreis**	**Klavierlack Schwarz**	●	●	●	●	●	●	●	●	●	●
GSi													
Stoff Lace, Schwarz	TAGU	**ohne Mehrpreis**	**Japan Schwarz**		●	●	●			●	●		
Recaro Sportsitze Nappaleder, Schwarz	TANV	**2.060,00**	**Japan Schwarz**		●	●	●			●	●		

[1] Weitere Kombinationsmöglichkeiten von Dekoren, Polstern und Außenfarben erhalten Sie bei Ihrem Opel Partner oder über den Opel Corsa Konfigurator unter www.opel.de
[2] Außenfarbe Schnee Weiß bei GSi ohne Mehrpreis.
[3] Nur für 3-Türer.
[4] Nur für 5-Türer.

● mögliche Farb-Polster-Armaturentafel-Kombination

opel-infos.de

Zubehör	Bestellschlüssel	Selection	Edition	Color Edition	120 Jahre	GSi
		Preise inkl. MwSt.				
Abschließbare Radschrauben	9162914	**59,00**	**59,00**	**59,00**	**59,00**	**59,00**
Aluminium-Basisträger, 2 Stück	93199353	**159,00**	**159,00**	**159,00**	**159,00**	**159,00**
Aufsätze für Opel Original Trägersysteme:						
Thule Fahrradträger „ProRide 591“	93165519	**119,00**	**119,00**	**119,00**	**119,00**	**119,00**
Thule Ski- und Snowboardträger „Deluxe 726“	93165523	**138,99**	**138,99**	**138,99**	**138,99**	**138,99**
Opel Dachbox XS	39194753	**249,00**	**249,00**	**249,00**	**249,00**	**249,00**
FlexConnect:						
Adapter	13442005	**21,98**	**21,98**	**21,98**	**21,98**	**21,98**
Kleiderbügel	13447402	**65,00**	**65,00**	**65,00**	**65,00**	**65,00**
Halter für iPad 2–4	13447401	**129,00**	**129,00**	**129,00**	**129,00**	**129,00**
Halter für iPad mini	13447400	**119,00**	**119,00**	**119,00**	**119,00**	**119,00**
Klapptisch	13442006	**74,99**	**74,99**	**74,99**	**74,99**	**74,99**
Haken	13442007	**30,35**	**30,35**	**30,35**	**30,35**	**30,35**
Halter für iPad Air	39003960	**119,00**	**119,00**	**119,00**	**119,00**	**119,00**
Halter für Samsung GALAXY Tab 3/4 10.1	39003962	**54,99**	**54,99**	**54,99**	**54,99**	**54,99**
Universal-Tablet-Basis	39092067	**129,00**	**129,00**	**129,00**	**129,00**	**129,00**
Halter für iPad mini 4 (in Verb. mit Universal-Tablet-Basis)	39092069	**49,99**	**49,99**	**49,99**	**49,99**	**49,99**
Halter für iPad Air 2 (in Verb. mit Universal-Tablet-Basis)	39092071	**49,99**	**49,99**	**49,99**	**49,99**	**49,99**
Halter für Samsung GALAXY Tab S2 9.7 (in Verb. mit Universal-Tablet-Basis)	39092073	**49,99**	**49,99**	**49,99**	**49,99**	**49,99**

opel-infos.de

– nicht verfügbar S Serie unverbindliche Preisempfehlung

Zubehör	Bestellschlüssel	Selection	Edition	Color Edition	120 Jahre	GSi
		Preise inkl. MwSt.				
Kindersicherheit:						
Opel BABY-SAFE mit ISOFIX-Vorrüstung für Neugeborene und Babys bis zu einem Gewicht von 13 kg (Gruppe 0/0+)	93199690	**189,00**	**189,00**	**189,00**	**189,00**	**189,00**
Opel ISOFIX-Grundplatte für BABY-SAFE verbindet die werksseitig montierte ISOFIX-Halterung mit BABY-SAFE (notwendig, wenn der BABY-SAFE mit ISOFIX-Anbindung genutzt wird)	93199699	**239,00**	**239,00**	**239,00**	**239,00**	**239,00**
Opel DUO ISOFIX mit oberem Befestigungspunkt für Kinder mit einem Gewicht von 9 bis 18 kg (Gruppe 1)	13342988	**419,00**	**419,00**	**419,00**	**419,00**	**419,00**
Opel KID-Kindersitzsystem für Kinder mit einem Gewicht von 15 bis 36 kg (Gruppe 2/3)	93199694	**189,00**	**189,00**	**189,00**	**189,00**	**189,00**
Parkpilot, vorn	13437251	**228,99**	**228,99**	**228,99**	**228,99**	**228,99**
Parkpilot, hinten	13437253	**249,00**	**249,00**	**249,00**	**S**	**249,00**
Sonnenblenden, maßgeschneidert, für Seitenfenster, 3-Türer	95513899	**74,99**	**74,99**	**74,99**	**74,99**	**74,99**
Sonnenblenden, maßgeschneidert, für Seitenfenster, 5-Türer	95513897	**74,99**	**74,99**	**74,99**	**74,99**	**74,99**
Sonnenblenden, maßgeschneidert, für Heckscheibe, 3-Türer	95513898	**74,99**	**74,99**	**74,99**	**74,99**	**74,99**
Winterkompletträder:						
4 Stahlräder 6 J x 15 mit Reifen Hankook 185/65 R 15 88T; EU-Reifenlabel: E, C, 2, 71; mit Luftdrucksensor (nicht für 1.4 Turbo mit 110 kW; nicht für Fahrzeuge mit 16″-Reifen mit geringem Rollwiderstand)	13481336	**512,00**	**512,00**	**512,00**	**512,00**	–
4 Radabdeckungen im „7-Speichen“-Design für 15″-Stahlräder	13265184	**135,42**	**135,42**	**135,42**	**135,42**	–
4 Design-Räder mit Abdeckung 6 J x 15 mit Reifen Pirelli 185/65 R 15 88T; EU-Reifenlabel: E, B, 1, 66; mit Luftdrucksensor (nicht für 1.4 Turbo mit 110 kW; nicht für Fahrzeuge mit 16″-Reifen mit geringem Rollwiderstand)[1]	13481339	**556,00**	**556,00**	**556,00**	**556,00**	–
4 Leichtmetallräder 6 J x 16 im „8-Speichen“-Design mit Reifen Semperit 195/55 R 16 87H (ECO); EU-Reifenlabel: E, C, 2, 72; mit Luftdrucksensor (nicht für 1.4 Turbo mit 110 kW)	13481342	**816,00**	**816,00**	**816,00**	**816,00**	–
4 Leichtmetallräder 7 J x 17 im „5-Y-Speichen“-BiColor-Design mit Reifen Hankook 215/45 R 17 91V; EU-Reifenlabel: E, C, 2, 72; mit Luftdrucksensor (nur für 1.4 Turbo mit 110 kW; Verwendung von Schneeketten nicht möglich)	13481346	–	–	**1.180,00**	–	**1.180,00**
Schneeketten, König, Basic (CD-9), Kettengröße 70, für Reifen 185/65 R 15	39092134	**124,36**	**124,36**	**124,36**	**124,36**	–

[1] Dieses Angebot gilt ausschließlich im Rahmen der „4 für 3“-Aktion bei Opel Service Partnern. Dargestellt ist der bereits um 25 % reduzierte Satzpreis bei Abnahme von 4 Rädern. Aktionszeitraum beachten; Angebot, solange Vorrat reicht!

Die Preisliste enthält lediglich eine Auswahl an Zubehör. Für bestimmte Teile fallen zusätzlich individuelle Einbaukosten an.
Mehr Zubehör finden Sie unter www.opel.de oder bei Ihrem Opel Service Partner. Bitte erfragen Sie die aktuellen Preise für Winterkompletträder bei Ihrem Opel Partner.

– nicht verfügbar S Serie unverbindliche Preisempfehlung

opel-infos.de

Opel FLEXCARE Pakete (für Neuwagen und Vorführwagen)[1]		**Preise inkl. MwSt.**				
Privatkunden, Geschäftskunden und Kleinflottenkunden		**Laufzeit 36 Monate**				
	Komfort-Paket Anschlussgarantie und kostenloser Mobilservice	**86,00**	**99,00**	**112,00**	**145,00**	**236,00**
	Premium-Paket Anschlussgarantie, Inspektionen[2] und kostenloser Mobilservice	**730,00**	**743,00**	**822,00**	**855,00**	**1.305,00**
	Premium-Plus-Paket Anschlussgarantie, Inspektionen[2], Verschleiß[3] und kostenloser Mobilservice	**900,00**	**1.039,00**	**1.185,00**	**1.423,00**	**2.072,00**
	Laufleistung 10.000, 15.000, 20.000, 30.000 oder 40.000 km pro Jahr[4], entspricht einer Gesamtlaufleistung von	30.000 km	45.000 km	60.000 km	90.000 km	120.000 km
		Laufzeit 48 Monate				
	Komfort-Paket Anschlussgarantie und kostenloser Mobilservice	**173,00**	**205,00**	**238,00**	**312,00**	**459,00**
	Premium-Paket Anschlussgarantie, Inspektionen[2] und kostenloser Mobilservice	**1.186,00**	**1.218,00**	**1.340,00**	**1.415,00**	**1.828,00**
	Premium-Plus-Paket Anschlussgarantie, Inspektionen[2], Verschleiß[3] und kostenloser Mobilservice	**1.475,00**	**1.669,00**	**1.900,00**	**2.240,00**	**2.908,00**
	Laufleistung 10.000, 15.000, 20.000, 30.000 oder 40.000 km pro Jahr[4], entspricht einer Gesamtlaufleistung von	40.000 km	60.000 km	80.000 km	120.000 km	160.000 km
		Laufzeit 60 Monate				
	Komfort-Paket Anschlussgarantie und kostenloser Mobilservice	**283,00**	**339,00**	**385,00**	**492,00**	**723,00**
	Premium-Paket Anschlussgarantie, Inspektionen[2] und kostenloser Mobilservice	**1.510,00**	**1.565,00**	**1.745,00**	**1.852,00**	**2.421,00**
	Premium-Plus-Paket Anschlussgarantie, Inspektionen[2], Verschleiß[3] und kostenloser Mobilservice	**1.935,00**	**2.198,00**	**2.511,00**	**2.875,00**	**3.875,00**
	Laufleistung 10.000, 15.000, 20.000, 30.000 oder 40.000 km pro Jahr[4], entspricht einer Gesamtlaufleistung von	50.000 km	75.000 km	100.000 km	150.000 km	200.000 km

[1] Erhältlich für Neuwagen, Vorführwagen und Händlerzulassungen für den Erst-Endkunden während der Gültigkeit der zweijährigen Herstellergarantie.
[2] Alle Inspektionen gemäß dem geltenden Opel Serviceplan.
[3] Enthaltene Verschleißteile sind in den allgemeinen Bedingungen zu FlexCare und auf www.opel.de/flexcare aufgelistet.
[4] Aus der jährlichen Laufleistung ergibt sich über die Gesamtlaufzeit die Gesamtlaufleistung. Für die Garantieabdeckung ist lediglich die Gesamtlaufleistung ausschlaggebend, unabhängig davon, in welchem Jahr diese erreicht wird.

opel-infos.de

Ein Angebot der Opel Automobile GmbH gemäß den näheren Garantiebedingungen. Die veröffentlichten Preise entsprechen dem bei Drucklegung bekannten Stand. Preisänderungen bleiben vorbehalten. Die aktuellen Preise, Garantiebedingungen und weitere Informationen finden Sie auf www.opel.de und www.myopel.de

Maße	Corsa	
	3-türig	5-türig
Wagenabmessungen in mm		
Länge	4.021[1]	4.021
Breite mit aus-/eingeklappten Außenspiegeln	1.944/1.775	1.944/1.775
Höhe (bei Leergewicht)	1.479	1.481
Radstand	2.510	2.510
Spurweite, vorn	1.472	1.472
Spurweite, hinten	1.464	1.464
Wendekreis in m		
Wand zu Wand	11,0	11,0
Bordstein zu Bordstein	10,6	10,6
Gepäckraumabmessungen in mm		
Länge am Boden bis Rücksitzlehne	705	705
Länge am Boden bei vorgeklappter Rücksitzlehne	1.372	1.372
Breite am Radeinbau	944	944
Höhe der Ladekante	691	684
Öffnungshöhe	650	683
Öffnungsbreite in Höhe Gürtellinie	969	969
Gepäckrauminhalt in l nach ISO 3832		
Nur Gepäckraum bis Gepäckraumabdeckung	280	285
Bei vorgeklappter Rücksitzlehne bis unters Dach	1.090	1.120

[1] Corsa GSi ist 15 mm länger (Gesamtlänge 4.036 mm).

opel-infos.de

Alle Werte beziehen sich auf das EU-Basismodell mit serienmäßiger Ausstattung.

Corsa, 3-türig

Alle Maße in mm

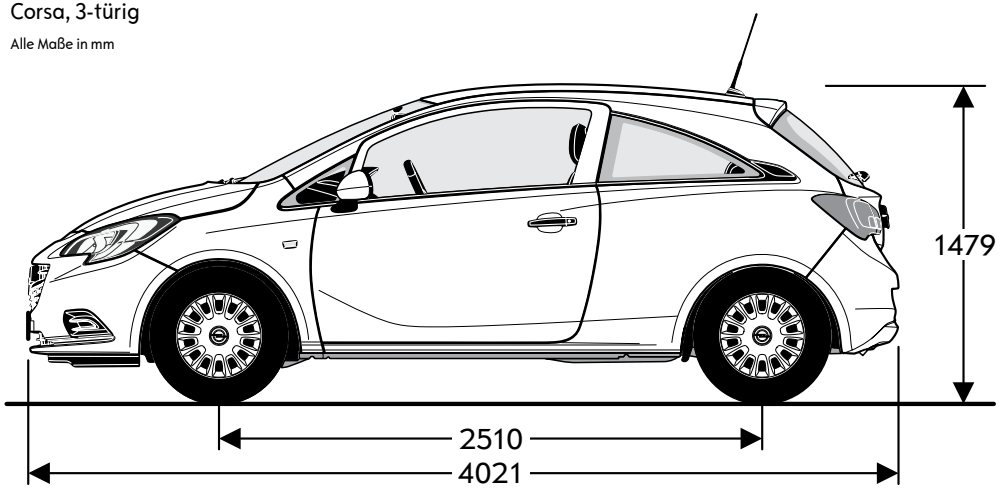

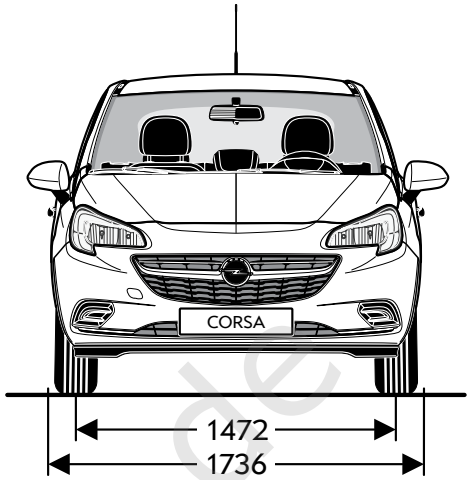

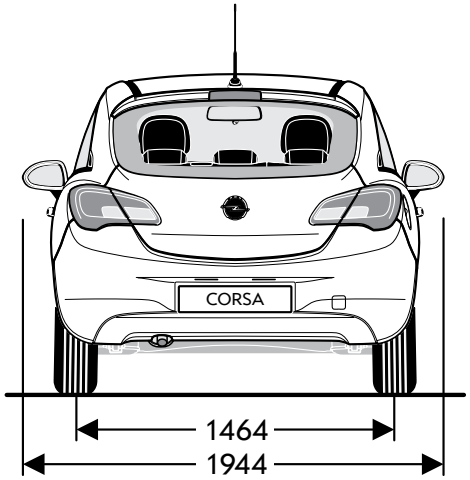

Corsa, 5-türig

Alle Maße in mm

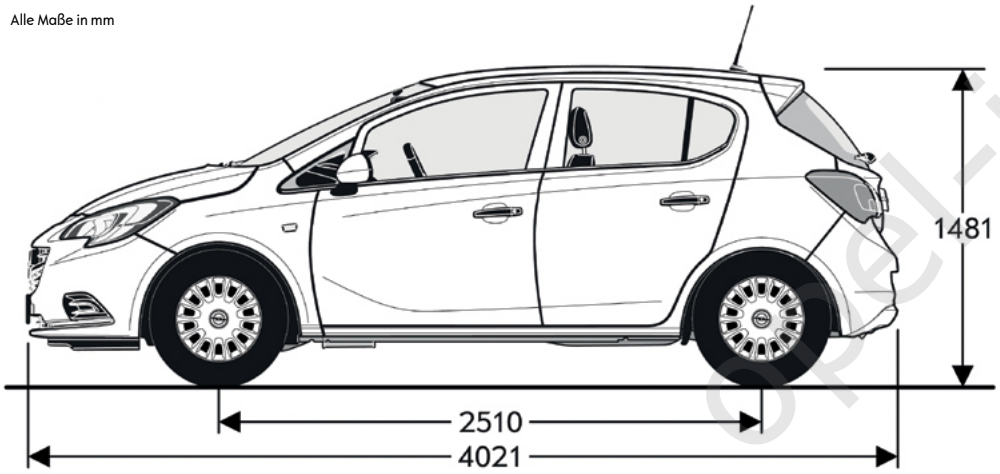

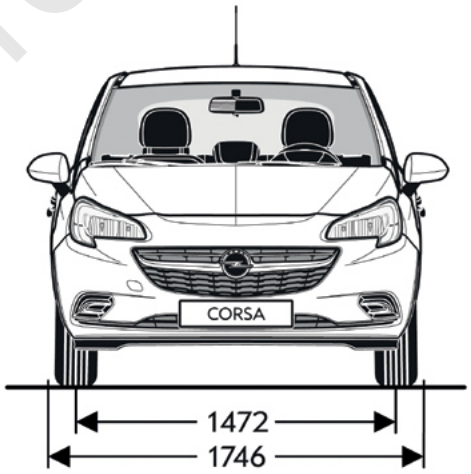

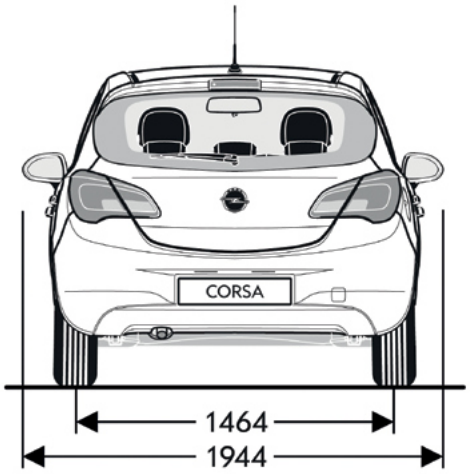

opel-infos.de

Reifenkennzeichnung				
Reifengröße	**Kraftstoffeffizienzklasse**	**Nasshaftungsklasse**	**Externes Rollgeräusch in dB**	**Externe Rollgeräuschklasse**
185/70 R 14	B	B	70	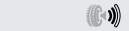
185/65 R 15	C–B	B	70–69	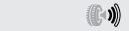
195/55 R 16	C–B	B	71–68	
215/45 R 17	C	B	71	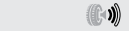
215/40 R 18[1]	F	A	71	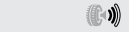

[1] Nur für Corsa GSi.

opel-infos.de

Corsa, 3-türig								
	Höchst-geschwindigkeit in km/h	Beschleunigung 0–100 km/h in Sekunden	Elastizität 80–120 km/h im 5. Gang in Sekunden	Offizieller Kraftstoffverbrauch in l/100 km gemäß **NEFZ**			Offizielle CO_2-Emission in g/km kombiniert[1]	Effizienzklasse[1]
				Innerorts[1]	Außerorts[1]	Kombiniert[1]		
5-Gang-Schaltgetriebe								
1.2 (51 kW)[1]	162	16,0	22,9	7,4–7,3	5,0–4,9	5,9–5,8	134–132	D
1.4 (66 kW)[1]	175	13,2	18,9	7,4–7,2	4,9–4,8	5,8–5,7	133–131	D
1.4 (66 kW) mit Start/Stop[1]	175	13,2	18,9	6,9–6,8	5,0–4,9	5,7–5,6	131–129	D
6-Gang-Schaltgetriebe								
1.4 Turbo (74 kW) mit Start/Stop[1]	185	11,0	12,3	7,1–7,0	5,0–4,8	5,8–5,6	132–128	D–C
1.4 Turbo (110 kW) mit Start/Stop[1]	207	8,9	9,9	8,0–7,7	5,5–5,1	6,4–6,0	147–138	E–D
6-Stufen-Automatik								
1.4 (66 kW)[1]	170	13,9	–	8,1–7,7	5,7–5,4	6,6–6,2	149–142	E

[1] Die angegebenen offiziellen Verbrauchs- und CO_2-Emissionswerte wurden gemäß VO (EG) Nr. 715/2007, VO (EU) Nr. 2017/1153 und VO (EU) Nr. 2017/1151 nach dem vorgeschriebenen WLTP-Messverfahren (Worldwide harmonized Light vehicles Test Procedure) ermittelt und in NEFZ-Werte umgerechnet, um die Vergleichbarkeit mit anderen Fahrzeugen zu gewährleisten. Die Motoren erfüllen die Abgasnorm Euro 6d-TEMP.

opel-infos.de

Corsa, 3-türig					
	Höchstgeschwindigkeit in km/h	Beschleunigung 0–100 km/h in Sekunden	Elastizität 80–120 km/h im 5. Gang in Sekunden	Kraftstoffverbrauch in l/100 km gemäß **WLTP**	CO_2-Emission in g/km kombiniert[1]
				Kombiniert[1]	
5-Gang-Schaltgetriebe					
1.2 (51 kW)[1]	162	16,0	22,9	7,1–6,6	162–149
1.4 (66 kW)[1]	175	13,2	18,9	7,0–6,5	158–147
1.4 (66 kW) mit Start/Stop[1]	175	13,2	18,9	7,0–6,5	157–146
6-Gang-Schaltgetriebe					
1.4 Turbo (74 kW) mit Start/Stop[1]	185	11,0	12,3	6,8–6,5	152–146
1.4 Turbo (110 kW) mit Start/Stop[1]	207	8,9	9,9	6,9–6,5	155–146
6-Stufen-Automatik					
1.4 (66 kW)[1]	170	13,9	–	7,5–7,1	170–160

[1] **Die hier angegebenen Verbrauchs- und CO_2-Emissionswerte wurden nach dem ab dem 1. September 2018 vorgeschriebenen WLTP-Messverfahren (Worldwide harmonized Light vehicles Test Procedure) gemäß VO (EG) Nr. 715/2007 und VO (EU) Nr. 2017/1151 ermittelt. Diese Werte werden zu Ihrer Information zusätzlich zu den davor genannten offiziellen Verbrauchs- und CO_2-Emissionswerten (nach NEFZ) angegeben und sind nicht mit diesen zu verwechseln.** Ab dem 1. September 2017 werden bestimmte Neuwagen nach dem weltweit harmonisierten Prüfverfahren für Personenwagen und leichte Nutzfahrzeuge (Worldwide harmonized Light vehicles Test Procedure, WLTP), einem neuen, realistischeren Prüfverfahren zur Messung des Kraftstoffverbrauchs und der CO_2-Emissionen, typgenehmigt. Ab dem 1. September 2018 ersetzt WLTP den Neuen Europäischen Fahrzyklus (NEFZ), das bisherige Prüfverfahren. Wegen der realistischeren Prüfbedingungen sind die nach dem WLTP gemessenen Kraftstoffverbrauchs- und CO_2-Emissionswerte in vielen Fällen höher als die nach dem NEFZ gemessenen. **Für Neuzulassungen ab dem 1. September 2018 wird für die Berechnung des CO_2-emissionsabhängigen Elements der Kfz-Steuer der nach dem WLTP-Messverfahren bestimmte Wert der CO_2-Emission herangezogen.**

opel-infos.de

Alle Angaben entsprechen dem Stand bei Drucklegung. Wir behalten uns Änderungen der Motorspezifikationen vor, was die angegebenen Werte ändern kann. Die Angaben beziehen sich nicht auf ein einzelnes Fahrzeug und sind nicht Bestandteil des Angebots, sondern dienen allein Vergleichszwecken zwischen den verschiedenen Fahrzeugtypen. Der Kraftstoffverbrauch und die CO_2-Emissionen eines Fahrzeugs hängen nicht nur von der effizienten Ausnutzung des Kraftstoffs durch das Fahrzeug ab, sondern werden auch vom Fahrverhalten und anderen nicht technischen Faktoren beeinflusst. CO_2 ist das für die Erderwärmung hauptsächlich verantwortliche Treibhausgas. Zusätzliche Ausstattungen können das Leergewicht erhöhen und zu geringfügig höheren als den angegebenen Verbrauchs- sowie CO_2-Werten führen, die Höchstgeschwindigkeit vermindern oder die Beschleunigungszeit erhöhen. Weitere Informationen zum offiziellen Kraftstoffverbrauch und zu den offiziellen spezifischen CO_2-Emissionen neuer Personenkraftwagen können dem „Leitfaden über den Kraftstoffverbrauch, die CO_2-Emissionen und den Stromverbrauch aller neuen Personenkraftwagenmodelle, die in Deutschland zum Verkauf angeboten werden“ entnommen werden, der an allen Verkaufsstellen und bei der DAT Deutsche Automobil Treuhand GmbH, Hellmuth-Hirth-Straße 1, D-73760 Ostfildern unentgeltlich erhältlich ist.

Corsa, 5-türig								
	Höchst-geschwindigkeit in km/h	Beschleunigung 0–100 km/h in Sekunden	Elastizität 80–120 km/h im 5. Gang in Sekunden	Offizieller Kraftstoffverbrauch in l/100 km gemäß **NEFZ**			Offizielle CO_2-Emission in g/km kombiniert[1]	Effizienzklasse[1]
				Innerorts[1]	Außerorts[1]	Kombiniert[1]		
5-Gang-Schaltgetriebe								
1.2 (51 kW)[1]	162	16,0	22,9	7,4–7,3	5,0–4,8	5,9–5,7	134–131	D
1.4 (66 kW)[1]	175	13,2	18,9	7,4–7,2	4,9–4,8	5,8–5,7	132–130	D–C
1.4 (66 kW) mit Start/Stop[1]	175	13,2	18,9	6,9–6,8	5,0–4,9	5,7–5,6	130–128	D–C
6-Gang-Schaltgetriebe								
1.4 Turbo (74 kW) mit Start/Stop[1]	185	11,0	12,3	7,1–7,0	4,9–4,8	5,8–5,6	132–128	C
1.4 Turbo (110 kW) mit Start/Stop[1]	207	8,9	9,9	7,9–7,7	5,3–5,1	6,2–6,1	143–139	D–C
6-Stufen-Automatik								
1.4 (66 kW)[1]	170	13,9	–	8,7–8,2	6,0–5,7	6,9–6,6	158–150	F–E

[1] Die angegebenen offiziellen Verbrauchs- und CO_2-Emissionswerte wurden gemäß VO (EG) Nr. 715/2007, VO (EU) Nr. 2017/1153 und VO (EU) Nr. 2017/1151 nach dem vorgeschriebenen WLTP-Messverfahren (Worldwide harmonized Light vehicles Test Procedure) ermittelt und in NEFZ-Werte umgerechnet, um die Vergleichbarkeit mit anderen Fahrzeugen zu gewährleisten. Die Motoren erfüllen die Abgasnorm Euro 6d-TEMP.

opel-infos.de

Corsa, 5-türig					
	Höchstgeschwindigkeit in km/h	Beschleunigung 0–100 km/h in Sekunden	Elastizität 80–120 km/h im 5. Gang in Sekunden	Kraftstoffverbrauch in l/100 km gemäß **WLTP**	CO_2-Emission in g/km kombiniert[1]
				Kombiniert[1]	
5-Gang-Schaltgetriebe					
1.2 (51 kW)[1]	162	16,0	22,9	7,1–6,6	160–150
1.4 (66 kW)[1]	175	13,2	18,9	6,9–6,5	156–147
1.4 (66 kW) mit Start/Stop[1]	175	13,2	18,9	6,8–6,5	154–146
6-Gang-Schaltgetriebe					
1.4 Turbo (74 kW) mit Start/Stop[1]	185	11,0	12,3	6,7–6,5	152–147
1.4 Turbo (110 kW) mit Start/Stop[1]	207	8,9	9,9	7,0–6,6	157–148
6-Stufen-Automatik					
1.4 (66 kW)[1]	170	13,9	–	7,5–7,1	169–161

[1] **Die hier angegebenen Verbrauchs- und CO_2-Emissionswerte wurden nach dem ab dem 1. September 2018 vorgeschriebenen WLTP-Messverfahren (Worldwide harmonized Light vehicles Test Procedure) gemäß VO (EG) Nr. 715/2007 und VO (EU) Nr. 2017/1151 ermittelt. Diese Werte werden zu Ihrer Information zusätzlich zu den davor genannten offiziellen Verbrauchs- und CO_2-Emissionswerten (nach NEFZ) angegeben und sind nicht mit diesen zu verwechseln.** Ab dem 1. September 2017 werden bestimmte Neuwagen nach dem weltweit harmonisierten Prüfverfahren für Personenwagen und leichte Nutzfahrzeuge (Worldwide harmonized Light vehicles Test Procedure, WLTP), einem neuen, realistischeren Prüfverfahren zur Messung des Kraftstoffverbrauchs und der CO_2-Emissionen, typgenehmigt. Ab dem 1. September 2018 ersetzt WLTP den Neuen Europäischen Fahrzyklus (NEFZ), das bisherige Prüfverfahren. Wegen der realistischeren Prüfbedingungen sind die nach dem WLTP gemessenen Kraftstoffverbrauchs- und CO_2-Emissionswerte in vielen Fällen höher als die nach dem NEFZ gemessenen. **Für Neuzulassungen ab dem 1. September 2018 wird für die Berechnung des CO_2-emissionsabhängigen Elements der Kfz-Steuer der nach dem WLTP-Messverfahren bestimmte Wert der CO_2-Emission herangezogen.**

opel-infos.de

Alle Angaben entsprechen dem Stand bei Drucklegung. Wir behalten uns Änderungen der Motorspezifikationen vor, was die angegebenen Werte ändern kann. Die Angaben beziehen sich nicht auf ein einzelnes Fahrzeug und sind nicht Bestandteil des Angebots, sondern dienen allein Vergleichszwecken zwischen den verschiedenen Fahrzeugtypen. Der Kraftstoffverbrauch und die CO_2-Emissionen eines Fahrzeugs hängen nicht nur von der effizienten Ausnutzung des Kraftstoffs durch das Fahrzeug ab, sondern werden auch vom Fahrverhalten und anderen nicht technischen Faktoren beeinflusst. CO_2 ist das für die Erderwärmung hauptsächlich verantwortliche Treibhausgas. Zusätzliche Ausstattungen können das Leergewicht erhöhen und zu geringfügig höheren als den angegebenen Verbrauchs- sowie CO_2-Werten führen, die Höchstgeschwindigkeit vermindern oder die Beschleunigungszeit erhöhen. Weitere Informationen zum offiziellen Kraftstoffverbrauch und zu den offiziellen spezifischen CO_2-Emissionen neuer Personenkraftwagen können dem „Leitfaden über den Kraftstoffverbrauch, die CO_2-Emissionen und den Stromverbrauch aller neuen Personenkraftwagenmodelle, die in Deutschland zum Verkauf angeboten werden“ entnommen werden, der an allen Verkaufsstellen und bei der DAT Deutsche Automobil Treuhand GmbH, Hellmuth-Hirth-Straße 1, D-73760 Ostfildern unentgeltlich erhältlich ist.

Benzinmotoren	1.2	1.4	1.4 Turbo (74 kW)	1.4 Turbo (110 kW)
Schadstoffarm nach	Euro 6d-TEMP	Euro 6d-TEMP	Euro 6d-TEMP	Euro 6d-TEMP
Kraftstoff	Super[2]	Super[2]	Super[2]	Super plus[2]
Anzahl der Zylinder	4	4	4	4
Hubraum in cm^3	1.229	1.398	1.364	1.364
Bohrung/Hub in mm	73,4/72,6	73,4/82,6	72,5/82,6	72,5/82,6
Max. Leistung in kW (PS)/bei min^{-1}	51 (70)/5.600	66 (90)/6.000	74 (100)/ 3.500–6.000	110 (150)/ 5.000
Max. Drehmoment in Nm/bei min^{-1}	115/4.000	130/4.000	200/ 1.850–3.500	220/ 3.000–4.500
Verdichtungsverhältnis	10,5 : 1	10,5 : 1	9,5 : 1	9,5 : 1
Achsübersetzung MT/AT	3,94	3,74/4,11	3,35	3,83
Kraftstofftank-Füllmenge in l	45	45	45	45

[1] Wartungsfreier Ottopartikelfilter.
[2] Alle Benzinmotoren können mit Benzin bleifrei 91 ROZ (Normal), Benzin bleifrei 95 ROZ (Super) und Benzin bleifrei 98 ROZ (Super plus) betrieben werden, wobei jeweils ein maximaler Ethanol-Anteil von 10 % (E10) zulässig ist. Die Angaben zu Leistung und Verbrauch beziehen sich auf den Betrieb mit der in der Tabelle angegebenen Kraftstoffqualität.

opel-infos.de

Alle Werte beziehen sich auf das EU-Basismodell mit serienmäßiger Ausstattung. Zusätzliche Ausstattungen können das Leergewicht und in manchen Fällen auch die zulässigen Achslasten sowie das zulässige Gesamtgewicht erhöhen bzw. die Zuladung sowie die zulässigen Anhängelasten reduzieren.

Benzinmotoren	1.2	1.4	1.4 mit Start/Stop	1.4 mit 6-Stufen-Automatik	1.4 Turbo (74 kW)	1.4 Turbo (110 kW)
Gewichte und Achslasten in kg						
3-Türer						
Leergewicht inkl. Fahrer (nach 70/156/EWG)	1.120[2]/1.135	1.141[2]/1.156	1.141[2]/1.156	1.163[2]/1.178	1.199[2]/1.214	1.214
Zulässiges Gesamtgewicht	1.575[2]/1.590	1.585[2]/1.600	1.595[2]/1.610	1.615[2]/1.630	1.665[2]/1.680	1.690
Zuladung	455	444	454	452	466	476
Zulässige Achslast, vorn	825[2]/840	825[2]/840	835[2]/850	865[2]/880	905[2]/920	930
Zulässige Achslast, hinten	800	800	800	800	800	800
Zulässige Dachlast[1]	75	75	75	75	75	75
5-Türer						
Leergewicht inkl. Fahrer (nach 70/156/EWG)	1.163[2]/1.210	1.163[2]/1.234	1.163[2]/1.234	1.199[2]/1.248	1.237[2]/1.290	1.317
Zulässiges Gesamtgewicht	1.605[2]/1.620	1.615[2]/1.630	1.615[2]/1.630	1.645[2]/1.660	1.695[2]/1.710	1.720
Zuladung	442[2]/410	452[2]/396	452[2]/396	446[2]/412	458[2]/420	403
Zulässige Achslast, vorn	825[2]/840	845[2]/860	845[2]/860	865[2]/880	915[2]/930	940
Zulässige Achslast, hinten	800	800	800	800	800	800
Zulässige Dachlast[1]	75	75	75	75	75	75
Anhängelast in kg						
3-Türer						
Ungebremst	540	550	550	550	580	580
Gebremst bei 12 % Prüfsteigung	700	800	800	800	1.150	1.200
5-Türer						
Ungebremst	540	550	550	550	580	580
Gebremst bei 12 % Prüfsteigung	700	800	800	800	1.150	1.200

[1] Unter Berücksichtigung des zulässigen Gesamtgewichts. Aus Sicherheitsgründen wird empfohlen, mit Dachlast nicht schneller als 120 km/h zu fahren.
[2] Ohne Klimaanlage.

Alle Werte beziehen sich auf das EU-Basismodell mit serienmäßiger Ausstattung. Zusätzliche Ausstattungen können das Leergewicht und in manchen Fällen auch die zulässigen Achslasten sowie das zulässige Gesamtgewicht erhöhen bzw. die Zuladung sowie die zulässigen Anhängelasten reduzieren.

opel-infos.de

Mein Opel Corsa

Modell/Motor	Preis in €

Meine Sonderausstattung

Gesamtpreis

Preis in € (ohne MwSt.)	Preis in € (inkl. MwSt.)

opel-infos.de

Mein Opel Corsa

Modell/Motor	Preis in €

Meine Sonderausstattung

Gesamtpreis

Preis in € (ohne MwSt.)	Preis in € (inkl. MwSt.)

opel-infos.de

Opel Service.

Europaweiter Kundenservice.
In ganz Europa stehen über 6.000 Opel Servicebetriebe bereit, um Sie individuell, fach- und termingerecht zu betreuen.

Opel Mobilservice.
Wo immer Sie unterwegs sind, der Opel Mobilservice hilft Ihnen weiter. In über 40 europäischen Ländern – rund um die Uhr. Mit starken Leistungen wie Pannenhilfe, Abschleppdienst, Mietwagenservice, Hotelunterbringung oder Organisation Ihrer Weiterreise per Bahn oder Flugzeug. Für nähere Informationen, insbesondere zur Laufzeit und Abwicklung, wenden Sie sich bitte an Ihren Opel Partner.

Opel Bank.
Leasing oder Kauf – die für Sie passende Finanzierungsform hängt von vielen Faktoren ab: Wollen Sie flexibel sein und stets ein neuwertiges Auto fahren? Dann ist häufig Leasing die bessere Wahl. Wenn Ihnen hingegen besonders wichtig ist, dass das Fahrzeug am Ende Ihnen gehört, kann eine Finanzierung besser sein. Ausführliche Informationen finden Sie unter www.opelbank.de oder fragen Sie Ihren Opel Vertragspartner.

Opel Autoversicherung.
Perfekt auf Ihren Opel ausgelegt: Mit der leistungsstarken Opel Autoversicherung entscheiden Sie sich für einen umfassenden Versicherungsschutz, den Sie ganz an Ihre individuellen Bedürfnisse anpassen können. Ihr Opel Partner vor Ort berät Sie gern persönlich und macht Ihnen ein unverbindliches Angebot.

Opel Rent Mietwagenservice.
Ob Werkstattersatzwagen, der Transporter für den Umzug oder das Cabrio für den Wochenendausflug – mit dem Mietwagenangebot von Opel Rent sorgt Ihr Opel Partner dafür, dass Sie jederzeit mobil bleiben.

Teile- und Zubehörservice.
Alles, was Ihren Opel noch praktischer, komfortabler oder auch individueller macht, gibt es im Internet unter www.opel.de

Neuwagengarantie.
Diese Garantie gilt für alle Pkw und Nutzfahrzeuge gemäß den zugrunde liegenden Garantiebedingungen für 24 Monate ab Erstzulassung bzw. Lieferung durch den erstauslieferndenden Opel Vertragshändler, je nachdem, welches Datum früher liegt – ohne Kilometerbegrenzung.

Opel FlexCare Service-Pakete.
Die Opel FlexCare Service-Pakete können direkt bei Fahrzeugkauf erworben werden. Das Opel FlexCare Komfort-Paket umfasst eine Anschlussgarantie sowie einen kostenlosen europaweiten Mobilservice für die Laufzeit des Pakets. Das Opel FlexCare Premium-Paket enthält darüber hinaus für die Laufzeit alle Inspektionen gemäß dem geltenden Opel Serviceplan. Das Opel FlexCare Premium-Plus-Paket deckt darüber hinaus den Austausch wesentlicher Verschleißteile[1] während der gesamten Laufzeit ab.
Opel FlexCare passt sich mit unterschiedlichem Leistungsumfang, verschiedenen Laufzeiten und unterschiedlichen jährlichen Kilometerlaufleistungen den individuellen Kundenbedürfnissen an. So bietet Opel FlexCare entspannende Sicherheit bei größtmöglicher Kostensicherheit. Da alle Opel FlexCare Service-Pakete fahrzeuggebunden sind, sichern Sie durch regelmäßige Wartungs- und Inspektionsintervalle (sofern gewählt) zudem den Wert Ihres Fahrzeugs bei einem eventuellen Weiterverkauf. Mehr Informationen über die Bedingungen, abgedeckte Bauteile und weitere Details unter www.opel.de/flexcare oder bei Ihrem Opel Partner.

12 Jahre Garantie gegen Durchrostung.
Opel gibt Ihnen die sichere Langzeitgarantie gegen Durchrostung gemäß den dafür geltenden Garantiebedingungen. Sie brauchen hierzu lediglich die jährlich vorgesehenen Korrosionsschutzprüfungen von einem Opel Service Partner durchführen zu lassen.
Die Korrosionsschutzprüfung ist in den regelmäßigen Serviceüberprüfungen/Inspektionen bei einem Opel Service Partner ohne Mehrkosten enthalten oder gesondert bei einem Opel Service Partner in Auftrag zu geben.

Opel in den neuen Medien.
Auch im Internet können Sie sich unter www.opel.de Ihr individuelles Fahrzeug mit dem Konfigurator zusammenstellen. Sie finden dort aktuelle Informationen zu Modellen, Varianten, Preisen, Recycling und Serviceleistungen der Opel Automobile GmbH, Rüsselsheim.

Recycling.
Informationen über die recyclinggerechte Konstruktion, über Altfahrzeug-Rücknahmestellen und das Recycling von Altfahrzeugen finden Sie im Internet unter www.opel.de

[1] Enthaltene Verschleißteile sind in den allgemeinen Bedingungen zu FlexCare und auf www.opel.de/flexcare aufgelistet.

opel-image.de

Alle Preisangaben sind unverbindliche Preisempfehlungen in Euro zuzüglich Überführungskosten. Die unverbindlichen Preisempfehlungen für Sonderausstattungen gelten nur bei werksseitigem Einbau bzw. werksseitiger Lieferung. Der Inhalt entspricht dem Stand bei Drucklegung (11/18). Wir behalten uns Änderungen von Konstruktion und Ausstattung vor. Außerhalb der Bundesrepublik Deutschland können Angebot, Technik und Ausstattung unserer Fahrzeuge abweichen. Weitere Informationen zum offiziellen Kraftstoffverbrauch und zu den offiziellen spezifischen CO_2-Emissionen neuer Personenkraftwagen können dem „Leitfaden über den Kraftstoffverbrauch, die CO_2-Emissionen und den Stromverbrauch aller neuen Personenkraftwagenmodelle, die in Deutschland zum Verkauf angeboten werden“ entnommen werden, der an allen Verkaufsstellen und bei der DAT Deutsche Automobil Treuhand GmbH, Hellmuth-Hirth-Straße 1, D-73760 Ostfildern unentgeltlich erhältlich ist. Bitte informieren Sie sich über die genaue Ausstattung unserer Fahrzeuge bei Ihrem Opel Partner. Weitere Informationen über Opel und den Opel Händler VersicherungsService unter www.opel.de. InfoService: 06142 9119800

Best.-Nr.: 01/01000/1805 MY2019A

Auf umweltfreundlichem, chlorfreiem Papier gedruckt.

Opel Automobile GmbH, Rüsselsheim