OPEL Movano Fahrgestell Normalkabine
OPEL Movano Fahrgestell Doppelkabine
OPEL Movano Plattformfahrgestell

Preise, Ausstattungen und technische Daten, 7. März 2016

Movano Fahrgestell Normalkabine mit Vorderradantrieb 3,5 t zulässiges Gesamtgewicht				L2H1	L3H1
	Motor		Getriebe	ohne MwSt. mit MwSt.	
Euro 5-Diesel mit DPF	**2.3 CDTI** 81 kW (110 PS) (Euro 5)		6-Gang	**25.690,00** 30.571,10	**26.740,00** 31.820,60
		Start/ Stop	6-Gang	**25.990,00** 30.928,10	**27.040,00** 32.177,60
	2.3 CDTI 92 kW (125 PS) (Euro 5)		6-Gang	**26.690,00** 31.761,10	**27.740,00** 33.010,60
			6-Gang-Easytronic®	**27.790,00** 33.070,10	**28.840,00** 34.319,60
	2.3 BiTurbo CDTI 100 kW (136 PS) (Euro 5)	Start/ Stop	6-Gang	**27.690,00** 32.951,10	**28.740,00** 34.200,60
	2.3 CDTI 110 kW (150 PS) (Euro 5)		6-Gang-Easytronic®	**28.790,00** 34.260,10	**29.840,00** 35.509,60
	2.3 BiTurbo CDTI 120 kW (163 PS) (Euro 5)	Start/ Stop	6-Gang	**28.940,00** 34.438,60	**29.990,00** 35.688,10
Euro 6-Diesel mit DPF	**2.3 CDTI** 81 kW (110 PS) (Euro 6)		6-Gang	**27.140,00** 32.296,60	**28.140,00** 33.486,60
		Start/ Stop	6-Gang	**27.440,00** 32.653,60	**28.440,00** 33.843,60
	2.3 CDTI 96 kW (130 PS) (Euro 6)		6-Gang	**28.140,00** 33.486,60	**29.140,00** 34.676,60
	2.3 BiTurbo CDTI 107 kW (145 PS) (Euro 6)	Start/ Stop	6-Gang	**28.840,00** 34.319,60	**29.840,00** 35.509,60
	2.3 BiTurbo CDTI 125 kW (170 PS) (Euro 6)	Start/ Stop	6-Gang	**30.090,00** 35.807,10	**31.090,00** 36.997,10

opel-infos.de

Movano Fahrgestell Normalkabine mit Hinterradantrieb 3,5 t zulässiges Gesamtgewicht mit Einzelbereifung				L2H1	L3H1
	Motor		Getriebe	ohne MwSt. mit MwSt.	
Euro 5-Diesel mit DPF	**2.3 CDTI** 92 kW (125 PS) (Euro 5)		6-Gang	**27.690,00** 32.951,10	**28.740,00** 34.200,60
	2.3 BiTurbo CDTI 100 kW (136 PS) (Euro 5)	Start/ Stop	6-Gang	**28.690,00** 34.141,10	**29.740,00** 35.390,60
	2.3 BiTurbo CDTI 120 kW (163 PS) (Euro 5)	Start/ Stop	6-Gang	**29.940,00** 35.628,60	**30.990,00** 36.878,10
Euro 6-Diesel mit DPF	**2.3 CDTI** 96 kW (130 PS) (Euro 6)		6-Gang	**28.990,00** 34.498,10	**29.990,00** 35.688,10
	2.3 BiTurbo CDTI 107 kW (145 PS) (Euro VI)	Start/ Stop	6-Gang	**29.990,00** 35.688,10	**30.990,00** 36.878,10
	2.3 BiTurbo CDTI 125 kW (170 PS) (Euro VI)	Start/ Stop	6-Gang	**31.240,00** 37.175,60	**32.240,00** 38.365,60

opel-infos.de

Movano Fahrgestell Normalkabine mit Hinterradantrieb 3,5 t zulässiges Gesamtgewicht mit Doppelbereifung				L2H1	L3H1	L4H1
	Motor		Getriebe	ohne MwSt. mit MwSt.		
Euro 5-Diesel mit DPF	**2.3 CDTI** 92 kW (125 PS) (Euro 5)		6-Gang	**28.690,00** 34.141,10	**29.740,00** 35.390,60	**30.790,00** 36.640,10
	2.3 BiTurbo CDTI 100 kW (136 PS) (Euro 5)	Start/ Stop	6-Gang	**29.690,00** 35.331,10	**30.740,00** 36.580,60	**31.790,00** 37.830,10
	2.3 CDTI 110 kW (150 PS) (Euro 5)		6-Gang-Easytronic®	**30.790,00** 36.640,10	**31.840,00** 37.889,60	**32.890,00** 39.139,10
	2.3 BiTurbo CDTI 120 kW (163 PS) (Euro 5)	Start/ Stop	6-Gang	**30.940,00** 36.818,60	**31.990,00** 38.068,10	**33.040,00** 39.317,60
Euro 6-Diesel mit DPF	**2.3 BiTurbo CDTI** 96 kW (130 PS) (Euro 6)		6-Gang	**29.990,00** 35.688,10	**30.990,00** 36.878,10	**32.040,00** 38.127,60
	2.3 BiTurbo CDTI 107 kW (145 PS) (Euro 6)	Start/ Stop	6-Gang	**30.990,00** 36.878,10	**31.990,00** 38.068,10	**33.040,00** 39.317,60
	2.3 BiTurbo CDTI 125 kW (170 PS) (Euro 6)	Start/ Stop	6-Gang	**32.240,00** 38.365,60	**33.240,00** 39.555,60	**34.290,00** 40.805,10

opel-infos.de

Movano Fahrgestell Normalkabine mit Hinterradantrieb 4,5 t zulässiges Gesamtgewicht mit Doppelbereifung				L2H1	L3H1	L4H1
	Motor		Getriebe	ohne MwSt. mit MwSt.		
Euro 5-Diesel mit DPF	**2.3 CDTI** 92 kW (125 PS) (Euro 5)		6-Gang	**29.690,00** 35.331,10	**30.740,00** 36.580,60	**31.790,00** 37.830,10
	2.3 BiTurbo CDTI 100 kW (136 PS) (Euro 5)	Start/ Stop	6-Gang	**30.690,00** 36.521,10	**31.740,00** 37.770,60	**32.790,00** 39.020,10
	2.3 CDTI 110 kW (150 PS) (Euro 5)		6-Gang-Easytronic®	**31.790,00** 37.830,10	**32.840,00** 39.079,60	**33.890,00** 40.329,10
	2.3 BiTurbo CDTI 120 kW (163 PS) (Euro 5)	Start/ Stop	6-Gang	**31.940,00** 38.008,60	**32.990,00** 39.258,10	**34.040,00** 40.507,60
Euro 6-Diesel mit DPF	**2.3 BiTurbo CDTI** 96 kW (130 PS) (Euro 6)		6-Gang	**30.990,00** 36.878,10	**31.990,00** 38.068,10	**33.040,00** 39.317,60
	2.3 BiTurbo CDTI 107 kW (145 PS) (Euro VI)	Start/ Stop	6-Gang	**31.990,00** 38.068,10	**32.990,00** 39.258,10	**34.040,00** 40.507,60
	2.3 BiTurbo CDTI 125 kW (170 PS) (Euro VI)	Start/ Stop	6-Gang	**33.240,00** 39.555,60	**34.240,00** 40.745,60	**35.290,00** 41.995,10

opel-infos.de

Movano Fahrgestell Doppelkabine mit Vorderradantrieb 3,5 t zulässiges Gesamtgewicht mit Doppelbereifung				L2H1	L3H1
	Motor		Getriebe	ohne MwSt. mit MwSt.	
Euro 5-Diesel mit DPF	**2.3 CDTI** 81 kW (110 PS) (Euro 5)		6-Gang	**26.690,00** 31.761,10	**27.740,00** 33.010,60
		Start/ Stop	6-Gang	**26.990,00** 32.118,10	**28.040,00** 33.367,60
	2.3 CDTI 92 kW (125 PS) (Euro 5)		6-Gang	**27.690,00** 32.951,10	**28.740,00** 34.200,60
			6-Gang-Easytronic®	**28.790,00** 34.260,10	**29.840,00** 35.509,60
	2.3 BiTurbo CDTI 100 kW (136 PS) (Euro 5)	Start/ Stop	6-Gang	**28.690,00** 34.141,10	**29.740,00** 35.390,60
	2.3 CDTI 110 kW (150 PS) (Euro 5)		6-Gang-Easytronic®	**29.790,00** 35.450,10	**30.840,00** 36.699,60
	2.3 BiTurbo CDTI 120 kW (163 PS) (Euro 5)	Start/ Stop	6-Gang	**29.940,00** 35.628,60	**30.990,00** 36.878,10
Euro 6-Diesel mit DPF	**2.3 CDTI** 81 kW (110 PS) (Euro 6)		6-Gang	**28.090,00** 33.427,10	**29.140,00** 34.676,60
		Start/ Stop	6-Gang	**28.390,00** 33.784,10	**29.440,00** 35.033,60
	2.3 CDTI 96 kW (130 PS) (Euro 6)		6-Gang	**29.090,00** 34.617,10	**30.140,00** 35.866,60
	2.3 BiTurbo CDTI 107 kW (145 PS) (Euro 6)	Start/ Stop	6-Gang	**29.790,00** 35.450,10	**30.840,00** 36.699,60
	2.3 BiTurbo CDTI 125 kW (170 PS) (Euro 6)	Start/ Stop	6-Gang	**31.040,00** 36.937,60	**32.090,00** 38.187,10

opel-infos.de

Movano Fahrgestell Doppelkabine mit Hinterradantrieb 3,5 t zulässiges Gesamtgewicht mit Einzelbereifung				L2H1	L3H1
	Motor		Getriebe	ohne MwSt. mit MwSt.	
Euro 5-Diesel mit DPF	**2.3 CDTI** 92 kW (125 PS) (Euro 5)		6-Gang	**28.690,00** 34.141,10	**29.740,00** 35.390,60
	2.3 BiTurbo CDTI 100 kW (136 PS) (Euro 5)	Start/ Stop	6-Gang	**29.690,00** 35.331,10	**30.740,00** 36.580,60
	2.3 BiTurbo CDTI 120 kW (163 PS) (Euro 5)	Start/ Stop	6-Gang	**30.940,00** 36.818,60	**31.990,00** 38.068,10
Euro 6-Diesel mit DPF	**2.3 BiTurbo CDTI** 96 kW (130 PS) (Euro 6)		6-Gang	**29.940,00** 35.628,60	**30.990,00** 36.878,10
	2.3 BiTurbo CDTI 107 kW (145 PS) (Euro VI)	Start/ Stop	6-Gang	**30.940,00** 36.818,60	**31.990,00** 38.068,10
	2.3 BiTurbo CDTI 125 kW (170 PS) (Euro VI)	Start/ Stop	6-Gang	**32.190,00** 38.306,10	**33.240,00** 39.555,60

opel-infos.de

Movano Fahrgestell Doppelkabine mit Hinterradantrieb 3,5 t zulässiges Gesamtgewicht mit Doppelbereifung				L3H1	L4H1
	Motor		Getriebe	ohne MwSt. mit MwSt.	
Euro 5-Diesel mit DPF	**2.3 CDTI** 92 kW (125 PS) (Euro 5)		6-Gang	**30.740,00** 36.580,60	**31.790,00** 37.830,10
	2.3 BiTurbo CDTI 100 kW (136 PS) (Euro 5)	Start/ Stop	6-Gang	**31.740,00** 37.770,60	**32.790,00** 39.020,10
	2.3 CDTI 110 kW (150 PS) (Euro 5)		6-Gang-Easytronic®	**32.840,00** 39.079,60	**33.890,00** 40.329,10
	2.3 BiTurbo CDTI 120 kW (163 PS) (Euro 5)	Start/ Stop	6-Gang	**32.990,00** 39.258,10	**34.040,00** 40.507,60
Euro 6-Diesel mit DPF	**2.3 BiTurbo CDTI** 96 kW (130 PS) (Euro 6)		6-Gang	**31.990,00** 38.068,10	**33.040,00** 39.317,60
	2.3 BiTurbo CDTI 107 kW (145 PS) (Euro 6)	Start/ Stop	6-Gang	**32.990,00** 39.258,10	**34.040,00** 40.507,60
	2.3 BiTurbo CDTI 125 kW (170 PS) (Euro 6)	Start/ Stop	6-Gang	**34.240,00** 40.745,60	**35.290,00** 41.995,10

opel-infos.de

Movano Fahrgestell Doppelkabine mit Hinterradantrieb 4,5 t zulässiges Gesamtgewicht mit Doppelbereifung				L3H1	L4H1
	Motor		Getriebe	ohne MwSt. mit MwSt.	
Euro-5 Diesel mit DPF	**2.3 CDTI** 92 kW (125 PS) (Euro 5)		6-Gang	**31.740,00** 37.770,60	**32.790,00** 39.020,10
	2.3 BiTurbo CDTI 100 kW (136 PS) (Euro 5)	Start/ Stop	6-Gang	**32.740,00** 38.960,60	**33.790,00** 40.210,10
	2.3 CDTI 110 kW (150 PS) (Euro 5)		6-Gang-Easytronic®	**33.840,00** 40.269,60	**34.890,00** 41.519,10
	2.3 BiTurbo CDTI 120 kW (163 PS) (Euro 5)	Start/ Stop	6-Gang	**33.990,00** 40.448,10	**35.040,00** 41.697,60
Euro 6-Diesel mit DPF	**2.3 BiTurbo CDTI** 96 kW (130 PS) (Euro 6)		6-Gang	**32.990,00** 39.258,10	**34.040,00** 40.507,60
	2.3 BiTurbo CDTI 107 kW (145 PS) (Euro VI)	Start/ Stop	6-Gang	**33.990,00** 40.448,10	**35.040,00** 41.697,60
	2.3 BiTurbo CDTI 125 kW (170 PS) (Euro VI)	Start/ Stop	6-Gang	**35.240,00** 41.935,60	**36.290,00** 43.185,10

opel-infos.de

Movano Plattformfahrgestell mit Vorderradantrieb 3,5 t zulässiges Gesamtgewicht				L2H1	L3H1	L2H2	L3H2
	Motor		Getriebe	ohne MwSt. mit MwSt.			
Euro 5-Diesel mit DPF	**2.3 CDTI** 81 kW (110 PS) (Euro 5)		6-Gang	**25.690,00** 30.571,10	**26.740,00** 31.820,60	**26.740,00** 31.820,60	**27.790,00** 33.070,10
		Start/ Stop	6-Gang	**25.990,00** 30.928,10	**27.040,00** 32.177,60	**27.040,00** 32.177,60	**28.090,00** 33.427,10
	2.3 CDTI 92 kW (125 PS) (Euro 5)		6-Gang	**26.690,00** 31.761,10	**27.740,00** 33.010,60	**27.740,00** 33.010,60	**28.790,00** 34.260,10
			6-Gang-Easytronic®	**27.790,00** 33.070,10	**28.840,00** 34.319,60	**28.840,00** 34.319,60	**29.890,00** 35.569,10
	2.3 BiTurbo CDTI 100 kW (136 PS) (Euro 5)	Start/ Stop	6-Gang	**27.690,00** 32.951,10	**28.740,00** 34.200,60	**28.740,00** 34.200,60	**29.790,00** 35.450,10
	2.3 CDTI 110 kW (150 PS) (Euro 5)		6-Gang-Easytronic®	**28.790,00** 34.260,10	**29.840,00** 35.509,60	**29.840,00** 35.509,60	**30.890,00** 36.759,10
	2.3 BiTurbo CDTI 120 kW (163 PS) (Euro 5)	Start/ Stop	6-Gang	**28.940,00** 34.438,60	**29.990,00** 35.688,10	**29.990,00** 35.688,10	**31.040,00** 36.937,60
Euro 6-Diesel mit DPF	**2.3 CDTI** 81 kW (110 PS) (Euro 6)		6-Gang	**27.090,00** 32.237,10	**28.140,00** 33.486,60	**28.140,00** 33.486,60	**29.190,00** 34.736,10
		Start/ Stop	6-Gang	**27.390,00** 32.594,10	**28.440,00** 33.843,60	**28.440,00** 33.843,60	**29.490,00** 35.093,10
	2.3 CDTI 96 kW (130 PS) (Euro 6)		6-Gang	**28.090,00** 33.427,10	**29.140,00** 34.676,60	**29.140,00** 34.676,60	**30.190,00** 35.926,10
	2.3 BiTurbo CDTI 107 kW (145 PS) (Euro 6)	Start/ Stop	6-Gang	**28.940,00** 34.438,60	**29.990,00** 35.688,10	**29.990,00** 35.688,10	**31.040,00** 36.937,60
	2.3 BiTurbo CDTI 125 kW (170 PS) (Euro 6)	Start/ Stop	6-Gang	**30.040,00** 35.747,60	**31.090,00** 36.997,10	**31.090,00** 36.997,10	**32.140,00** 38.246,60

opel-info.de

Allgemeine Serienausstattung

Sicherheit

Frontairbag, Fahrer

Bremsen:
– Antiblockiersystem (ABS), elektronisch geregelt
– Scheibenbremsen, vorn und hinten
(nur mit Hinterradantrieb)

Elektronisches Stabilitätsprogramm (ESP®), inkl.
– Anhänger-Stabilitätsprogramm
– Antiblockiersystem (ABS)
– Berg-Anfahr-Assistent
– Traktionskontrolle, optimiert (ASR)

Reserverad, Stahl (am Fahrzeugboden befestigt)

Seitenmarkierungsleuchten (Serie ab L3)

Toter-Winkel-Spiegel in Beifahrersonnenblende

Infotainment

Radio CD R 15 BT, 2 x 15 Watt, Bluetooth®-Schnittstelle, Aux-In mit USB-Anschluss und Klinkenstecker

Komfort- und sonstige Ausstattung

Ablagegalerie über der Windschutzscheibe

Außenspiegel, elektrisch einstell- und beheizbar

Dieselpartikelfilter

Fensterheber, elektrisch, vorn

Fest eingestellter Geschwindigkeitsbegrenzer (nicht vom Fahrer beeinflussbar), 90 km/h (nur für 4,5 t)

Lenksäule, höheneinstellbar

Leuchtweitenregulierung, manuell

Pollenfilter

Seitentüren, 2. Reihe mit Schiebefenster, Fahrer und Beifahrer (nur für Doppelkabine)

Sitze:
– Fahrersitz, 4-fach einstellbar, mit Armlehne
– Beifahrer-Doppelsitzbank mit Ablagemöglichkeiten
– Dreipunkt-Sicherheitsgurte vorn, außen höhenverstellbar

Tankvolumen 80 Liter

Trennwand mit Fenster (nicht für Plattformfahrgestell)

Wärmeschutzverglasung, grün getönt

Zentralverriegelung mit Funkfernbedienung

opel-infos.de

Sonderausstattung			Fahrgestell Normalkabine	Fahrgestell Doppelkabine	Plattformfahrgestell
Ausstattungspakete		Paket-bestandteile	ohne MwSt. mit MwSt.		
Ablagen-Paket – Ablagefach auf Armaturentafel – 12-V-Steckdose	XICM		**70,00** 83,30	**70,00** 83,30	**70,00** 83,30
Cool & Sound-Paket – Klimaanlage mit Pollenfilter – Stereo-CD-Radio CD 16 BT, Bluetooth®-Schnittstelle, Aux-In und USB-Anschluss, 4 x 15 Watt (nicht in Verb. mit Office-Paket)	XIC7	Climate Plus-Paket	**995,00** 1.184,05	**995,00** 1.184,05	**995,00** 1.184,05
Climate Plus-Paket – Klimaanlage mit Pollenfilter – Radio CD16 BT USB – Geschwindigkeitsregler – Bordcomputer (nicht in Verb. mit Cool & Sound-Paket, Office-Paket und Rückfahrkamera)	XiC8		**1.340,00** 1.594,60	**1.340,00** 1.594,60	**1.340,00** 1.594,60
Fahrerassistenz-Paket – Fernlicht-Assistent – Nebelscheinwerfer – Spurhalte-Assistent – Bordcomputer (nicht in Verb. mit Licht-Paket 1)	XYCO		**490,00** 583,10	**490,00** 583,10	**490,00** 583,10
Komfort-Paket – Stereo-CD-Radio CD 16 BT, Bluetooth®-Schnittstelle, Aux-In und USB-Anschluss – Komfort-Fahrersitz, 4-fach einstellbar, mit Armlehne und Lendenwirbelstütze – Multifunktionsdoppelsitzbank mit umklappbarem Mittelsitz, drehbarer Laptop-Ablage auf der Rückenlehne und integrierten Staufächern unter vorklappbarer Sitzfläche – Verkleidung der Trennwand zur Geräuschdämmung – Fensterheber, vorn, elektrisch, mit Tippfunktion, Fahrerseite – Clipboard in Armaturentafel	XIC6		**490,00** 583,10	–	**490,00** 583,10

– nicht verfügbar S Serie unverbindliche Preisempfehlung

opel-infos.de

Sonderausstattung			Fahrgestell Normalkabine	Fahrgestell Doppelkabine	Plattformfahrgestell
Komfort-Paket Pro – Klimaanlage mit Pollenfilter – Nebelscheinwerfer, vorn – Radio CD 16 BT DAB+, Bluetooth®-Schnittstelle, Aux-In und USB-Anschluss – Komfort-Fahrersitz, 4-fach einstellbar, mit Armlehne und Lendenwirbelstütze – Multifunktionsdoppelsitzbank mit umklappbarem Mittelsitz, drehbarer Laptop-Ablage auf der Rückenlehne und integrierten Staufächern unter vorklappbarer Sitzfläche – Verkleidung der Trennwand zur Geräuschdämmung – Geschwindigkeitsregler – Bordcomputer – Fahrer- und Beifahrerairbag – Zusätzlicher Fahrzeugschlüssel – Steckdose, 12 Volt, im Laderaum – Raucher-Ausstattung – Automatisches Abblendlicht – Regensensor	XAEK		**2.200,00** 2.618,00	**2.200,00** 2.618,00	**2.200,00** 2.618,00
Licht-Paket 1 – Automatisches Abblendlicht – Regensensor – Nebelscheinwerfer	CE1	Licht-Paket 2	**300,00** 357,00	**300,00** 357,00	**300,00** 357,00
Licht-Paket 2 – Statisches Abbiegelicht – Automatisches Abblendlicht – Regensensor – Nebelscheinwerfer – Umgebungsausleuchtung (nur in Verb. mit Elektronischem Stabilitätsprogramm [ESP®], ASR und ABS)	HME		**500,00** 595,00	**500,00** 595,00	**500,00** 595,00

– nicht verfügbar S Serie unverbindliche Preisempfehlung

opel-infos.de

Sonderausstattung			Fahrgestell Normalkabine	Fahrgestell Doppelkabine	Plattformfahrgestell
Navigation-Paket – Klimaanlage mit Pollenfilter – Radio Navi 50 IntelliLink – Nebelscheinwerfer – Automatisches Abblendlicht – Regensensor	XYC4		**2.190,00** 2.606,10	**2.190,00** 2.606,10	**2.190,00** 2.606,10
In Verb. mit Radio Navi 50 IntelliLink DAB+	XYC5		**2.310,00** 2.748,90	**2.310,00** 2.748,90	**2.310,00** 2.748,90
Office-Paket – Stereo-CD-Radio CD 16 BT, Bluetooth®-Schnittstelle, Aux-In und USB-Anschluss – Komfort-Fahrersitz, 4-fach einstellbar, mit Armlehne und Lendenwirbelstütze – Multifunktionsdoppelsitzbank mit umklappbarem Mittelsitz, drehbarer Laptop-Ablage auf der Rückenlehne und integrierten Staufächern unter vorklappbarer Sitzfläche – Verkleidung der Trennwand zur Geräuschdämmung – Ablagefach auf Armaturentafel – Fensterheber, vorn, elektrisch, mit Tippfunktion, Fahrerseite – Clipboard in Armaturentafel – 12-Volt-Steckdose (nicht in Verb. mit Polster, Vinyl, Fahrer- und Beifahrerairbag sowie Seitenairbags, Sitzheizung, Fahrer- und Beifahrerseite, Cool & Sound-Paket und Sicherheits-Paket)	LP0B		**550,00** 654,50	–	**550,00** 654,50
Profi-Paket 2 – Anhängerzugvorrichtung – Differenzialsperre – Schwingsitz, Fahrerseite (nicht in Verb. mit Fahrer- und Beifahrerairbag sowie Seitenairbags, Polster, Vinyl, und Sicherheits-Paket; nur in Verb. mit Hinterradantrieb)	HMG		**1.500,00** 1.785,00	**1.500,00** 1.785,00	–

– nicht verfügbar S Serie unverbindliche Preisempfehlung

opel-infos.de

Sonderausstattung			Fahrgestell Normalkabine	Fahrgestell Doppelkabine	Plattformfahrgestell
Rundumkennleuchten- und Warnmarkierungs-Paket – Rundumkennleuchten – Warnmarkierungsfolien in Weiß-Rot an Front-, Seiten- und Heckbereich	XBGH		**840,00** 999,60	**840,00** 999,60	–
Sicherheits-Paket – Frontairbag, Fahrer und Beifahrer – Seitenairbag, Fahrer – Geschwindigkeitsregler – Bordcomputer (nicht in Verb. mit Office-Paket, Profi-Paket 2, Schwingsitz, Clipboard in Armaturentafel und Ablagefach auf Armaturentafel)	OFM		**510,00** 606,90	**510,00** 606,90	**510,00** 606,90
Laderaum		Paket-bestandteile	ohne MwSt. mit MwSt.		
Trennwand, geschlossen, mit feststehendem Fenster	AX9		**S**	**S**	**230,00** 273,70
Sicherheit		Paket-bestandteile	ohne MwSt. mit MwSt.		
Beifahrerairbag (nicht in Verb. mit Office-Paket)	AK5	Sicherheits-Paket	**230,00** 273,70	**230,00** 273,70	**230,00** 273,70
Seitenairbag, Fahrer (nicht in Verb. mit Schwingsitz)	AP0	Sicherheits-Paket	**155,00** 184,45	**155,00** 184,45	**155,00** 184,45
Seitenairbags, Fahrer und Beifahrer (nicht in Verb. mit Office-Paket, Profi-Paket 2, Schwingsitz und Sicherheits-Paket; nur in Verb. mit Einzelsitz oder Komfort-Einzelsitz, Beifahrer)	AJ7		**300,00** 357,00	**300,00** 357,00	**300,00** 357,00
Diebstahlwarnanlage	UA6		**280,00** 333,20	**280,00** 333,20	–
Nebelscheinwerfer	T3U	Licht-Paket 1+2	**155,00** 184,45	**155,00** 184,45	**155,00** 184,45

– nicht verfügbar **S** Serie unverbindliche Preisempfehlung

opel-infos.de

Sonderausstattung			Fahrgestell Normalkabine	Fahrgestell Doppelkabine	Plattformfahrgestell
Rundumkennleuchte, gelb	XBHF		**590,00** 702,10	**590,00** 702,10	–
Statisches Abbiegelicht	T95	Licht-Paket 2	**150,00** 178,50	**150,00** 178,50	**150,00** 178,50
Tagfahrlicht, automatisches Einschalten des Abblendlichtes mit Start des Motors (nicht in Verb. mit automatischem Abblendlicht)	T3W		**55,00** 65,45	**55,00** 65,45	**55,00** 65,45
Sitze		Paket-bestandteile	ohne MwSt. mit MwSt.		
Einzelsitz, Beifahrer, längseinstellbar (Entfall serienmäßige Doppelsitzbank; nicht in Verb. mit Office-Paket)	AE1		**ohne Mehrpreis**	**ohne Mehrpreis**	**ohne Mehrpreis**
Schwingsitz, Fahrerseite (nicht in Verb. mit Polster, Vinyl, Seitenairbags oder Sicherheits-Paket)	A5Z	Profi-Paket 2	**950,00** 1.130,50	**950,00** 1.130,50	**950,00** 1.130,50
In Verb. mit Office-Paket			**850,00** 1.011,50	**850,00** 1.011,50	**850,00** 1.011,50
Komfort-Fahrersitz, mit Lendenwirbelstütze, Armlehne, 4-fach einstellbar	B21	Office-Paket	**100,00** 119,00	**100,00** 119,00	**100,00** 119,00
Komfort-Einzelsitz, Beifahrer, mit Lendenwirbelstütze, 4-fach einstellbar, mit Armlehne (nur in Verb. mit Komfort-Fahrersitz oder Schwingsitz)	AHZ		**100,00** 119,00	**100,00** 119,00	**100,00** 119,00
Multifunktionsdoppelsitzbank mit umklappbarem Mittelsitz, drehbarer Laptop-Ablage auf der Rückenlehne und integrierten Staufächern unter vorklappbarer Sitzfläche (nur in Verb. mit Kipper L2H1 Normalkabine mit Vorderradantrieb, nicht in Verb. mit Polster, Vinyl)	ASY	Office-Paket	**235,00** 279,65	**235,00** 279,65	**235,00** 279,65
Sitzheizung, Fahrerseite (nur in Verb. mit Stoff, Pulse, und Doppelsitzbank oder Multifunktionsdoppelsitzbank)	C37		**125,00** 148,75	**125,00** 148,75	**125,00** 148,75
Sitzheizung, Fahrer- und Beifahrerseite, beheizbar (nur in Verb. mit Stoff, Pulse, und Einzelsitz, Beifahrer, oder Komfort-Einzelsitz, Beifahrer)	KA1		**250,00** 297,50	**250,00** 297,50	**250,00** 297,50

– nicht verfügbar S Serie unverbindliche Preisempfehlung

opel-infos.de

Sonderausstattung			Fahrgestell Normalkabine	Fahrgestell Doppelkabine	Plattformfahrgestell
Antrieb und Räder		Paket-bestandteile	ohne MwSt. / mit MwSt.		
Nebenantrieb, getriebeseitig (nur in Verb. mit Hinterradantrieb)	M1F		**200,00** 238,00	**200,00** 238,00	–
Nebenantrieb, motorseitig (für Fahrgestell Normalkabine inkl. Schnittstelle, elektrisch, für Aufbauten, 16-polig)	V66		**200,00** 238,00	**200,00** 238,00	**200,00** 238,00
Allwetterreifen	NRK		**220,00** 261,80	**220,00** 261,80	**220,00** 261,80
Reifen-Reparatur-Set (nur in Verb. mit Vorderradantrieb und Entfall Reserverad, Stahl)	WTC		**ohne Mehrpreis**	**ohne Mehrpreis**	**ohne Mehrpreis**
Infotainment		Paket-bestandteile	ohne MwSt. / mit MwSt.		
Radio CD 16 BT USB Stereo-CD-Radio, MP3-fähig, Bluetooth®[1]-Schnittstelle, Aux-In mit USB-Anschluss und Klinkenstecker, 2 x 15 Watt	2L7		**450,00** 535,50	**450,00** 535,50	**450,00** 535,50
Radio CD 16 BT DAB+ wie zuvor, jedoch mit DAB+ (Digital Audio Broadcasting)	2L6		**570,00** 678,30	**570,00** 678,30	**570,00** 678,30
Radio Navi 50 IntelliLink 7″-Color-Touchscreen, Sprachsteuerung für Telefon und Audio über Siri mit Apple iPhone[2], USB-Schnittstelle, Doppeltuner, Kartenmaterial für Westeuropa, TMC-Stauanzeigen. Mobile Endgeräte wie MP3-Player, iPods oder Tablet-Computer können per Bluetooth®, USB oder über eine Aux-In-Buchse mit dem System verbunden werden. **Radio/Audio:** – Automatische Musikerkennung (Titel, Album, Interpret) bei Audiogeräten mit USB-Anschluss – Bluetooth®-Audiostreaming – Zugang zu Internetradio, Nachrichten, sozialen Medien via „aha"-App möglich (Verfügbarkeit der App ist abhängig vom Smartphone) **Telefon:** – Freisprecheinrichtung via Bluetooth®-Schnittstelle – Anzeige von Telefonbuch und Anrufliste INTELLI LINK	2OO		**1.000,00** 1.190,00	**1.000,00** 1.190,00	**1.000,00** 1.190,00

– nicht verfügbar S Serie unverbindliche Preisempfehlung

[1] Bluetooth® ist eine registrierte Marke der Bluetooth SIG Inc.
[2] Kompatibel mit folgenden Apple Produkten: Apple iPhone 4S, 5, 5C & 5S, 6, 6 Plus, Apple iPad (3. und 4. Generation) sowie iPad mini und Apple iPod touch (4. Generation).

opel-infos.de

Sonderausstattung			Fahrgestell Normalkabine	Fahrgestell Doppelkabine	Plattformfahrgestell
Radio Navi 50 IntelliLink DAB+ wie zuvor, jedoch mit DAB+ (Digital Audio Broadcasting)	1OO		**1.120,00** 1.332,80	**1.120,00** 1.332,80	**1.120,00** 1.332,80
Kartenmaterial für Navigation, Osteuropa	4MC		**50,00** 59,50	**50,00** 59,50	**50,00** 59,50
Komfort- und sonstige Ausstattung		Paket-bestandteile	ohne MwSt. mit MwSt.		
Ablagefach auf Armaturentafel (nicht in Verb. mit Sicherheits-Paket)	B9J	Office-Paket	**50,00** 59,50	**50,00** 59,50	**50,00** 59,50
Außenspiegel mit verlängertem Arm	DBE		**200,00** 238,00	**200,00** 238,00	**200,00** 238,00
Anhängerzugvorrichtung, mit festem Kugelkopf (nicht in Verb. mit Fahrgestell Normalkabine L2 mit Doppelbereifung)	VR2	Profi-Paket 2	**450,00** 535,50	**450,00** 535,50	**450,00** 535,50
Anhängerzugvorrichtung, mit festem Kugelkopf, Anhängelast 2,5 t (Einzelbereifung), 3,0 t (Doppelbereifung) (nur in Verb. mit Fahrgestell Normalkabine L2 mit Doppelbereifung)	VTo		**430,00** 511,70	–	–
Anhängerzugvorrichtung, Vorbereitung Fahrzeug und Fahrzeugdokumente zum Anbau Anhängerzugvorrichtung mit Anhängelast bis zu 3,5 t Hinweis: V8F beinhaltet keine Anhängerzugvorrichtung (VR2); falls gewünscht, bitte zusätzlich bestellen (nur für Varianten mit Doppelbereifung und Heckantrieb)	V8F		**300,00** 357,00	**300,00** 357,00	–
Bordcomputer	U68	Sicherheits-Paket	**50,00** 59,50	**50,00** 59,50	**50,00** 59,50
2. Batterie (70 Ah) mit Trennrelais, zur Unterstützung der werksseitigen Standheizung für zusätzliche elektrische Verbraucher bis 50 A	0BC		**430,00** 511,70	**430,00** 511,70	**430,00** 511,70
CAN-Bus-Interface, für zusätzliche Verbraucher an Aufbauten	KC6		**200,00** 238,00	**200,00** 238,00	**200,00** 238,00

– nicht verfügbar S Serie unverbindliche Preisempfehlung

opel-infos.de

Sonderausstattung			Fahrgestell Normalkabine	Fahrgestell Doppelkabine	Plattformfahrgestell
Clipboard in Armaturentafel (nicht in Verb. mit Sicherheits-Paket)	B8L	Office-Paket	**35,00** 41,65	**35,00** 41,65	**35,00** 41,65
Deadlock-Schaltung für Zentralverriegelung	UTK		**50,00** 59,50	**50,00** 59,50	**50,00** 59,50
Differenzialsperre (nicht in Verb. mit Vorderradantrieb)	G94	Profi-Paket 2	**325,00** 386,75	**325,00** 386,75	–
Fahrtenschreiber, digital, inkl. CAN-Bus-Schnittstelle für Aufbauten, digitale Aufzeichnung, Chipkartensystem (Serie für 4,5 t)	TGP		**600,00** 714,00	**600,00** 714,00	**600,00** 714,00
Geschwindigkeitsregler, inkl. – Bordcomputer	K34	Sicherheits-Paket/Climate Plus-Paket	**300,00** 357,00	**300,00** 357,00	**300,00** 357,00
Fest eingestellter **Geschwindigkeitsbegrenzer** (nicht vom Fahrer beeinflussbar)					
90 km/h	KYJ		**100,00** 119,00	**100,00** 119,00	**100,00** 119,00
100 km/h	KYK		**100,00** 119,00	**100,00** 119,00	**100,00** 119,00
110 km/h	KYL		**100,00** 119,00	**100,00** 119,00	**100,00** 119,00
130 km/h	KYM		**100,00** 119,00	**100,00** 119,00	**100,00** 119,00
Kabelsatz, verlängert, hinten	UNF		**20,00** 23,80	**20,00** 23,80	**20,00** 23,80
Klimaanlage mit Pollenfilter	C60	Cool & Sound-Paket	**1.050,00** 1.249,50	**1.050,00** 1.249,50	**1.050,00** 1.249,50
Klimatisierungsautomatik mit Pollenfilter, inkl. – Automatisches Abblendlicht – Regensensor – Nebelscheinwerfer	C61		**1.500,00** 1.785,00	**1.500,00** 1.785,00	**1.500,00** 1.785,00

– nicht verfügbar S Serie unverbindliche Preisempfehlung

opel-infos.de

Sonderausstattung			Fahrgestell Normalkabine	Fahrgestell Doppelkabine	Plattformfahrgestell
Kraftstoffbehälter, 105 Liter	NH7		**175,00** 208,25	**175,00** 208,25	**175,00** 208,25
Lackierung, Zweischicht-Metallic			**630,00** 749,70	**630,00** 749,70	**630,00** 749,70
Leerlaufdrehzahlanhebung	UF3		**100,00** 119,00	**100,00** 119,00	**100,00** 119,00
Luftfederung (nur in Verb. mit Vorderradantrieb, CAN-Bus-Interface und Schnittstelle für Umbauten; nicht in Verb. mit Fahrtenschreiber, digital)	F47		**2.370,00** 2.820,30	**2.370,00** 2.820,30	**2.370,00** 2.820,30
Polster, Vinyl (nicht in Verb. mit Office-Paket, Schwingsitz und Multifunktionsdoppelsitzbank)	TACQ		**50,00** 59,50	**50,00** 59,50	**50,00** 59,50
Raucher-Ausstattung – Aschenbecher – Zigarettenanzünder	DT4		**30,00** 35,70	**30,00** 35,70	**30,00** 35,70
Zusätzlicher **Fahrzeugschlüssel**	K69		**50,00** 59,50	**50,00** 59,50	**50,00** 59,50
Schmutzfänger, vorn und hinten	Q8H		**90,00** 107,10	**90,00** 107,10	**90,00** 107,10
Schnittstelle für Umbauten (Serie in Verb. mit Nebenantrieb, motorseitig)	KPD		**190,00** 226,10	**190,00** 226,10	**190,00** 226,10
Schnittstelle, elektrisch, für Aufbauten, 16-polig	WRF		**50,00** 59,50	–	**50,00** 59,50
Standheizung, Wasserheizgerät mit **Zeitschaltuhr,** Luftaustritt über Ausströmer im Armaturentafelbereich (nicht in Verb. mit Diebstahlwarnanlage und Nebenantrieb, getriebeseitig)	XBCB		**1.295,00** 1.541,05	**1.295,00** 1.541,05	**1.295,00** 1.541,05
Standheizung, Wasserheizgerät mit **Funkfernbedienung,** Luftaustritt über Ausströmer im Armaturentafelbereich (nicht in Verb. mit Diebstahlwarnanlage und Nebenantrieb, getriebeseitig)	XBCC		**1.495,00** 1.779,05	**1.495,00** 1.779,05	**1.495,00** 1.779,05
Zusatzheizer	XBFS		**1.000,00** 1.190,00	**1.000,00** 1.190,00	**1.000,00** 1.190,00
Unterbodenschutz (Metall) für Motorraum	NY2		**135,00** 160,65	**135,00** 160,65	**135,00** 160,65

– nicht verfügbar S Serie unverbindliche Preisempfehlung

opel-infos.de

Farben und Polster

			Uni							Metallic		
			Arktis Weiß	Tinten Blau	Nordsee Blau	Mohn Rot	Safran Gelb	Mandarin Gelb	Signal Blau	Perl Schwarz	Ambiente Blau	Brillant Silber
			11U	23U	24U	74U	98U	99U	GKX	GUK	GKW	GKY
		Preis ohne MwSt.	ohne Mehrpreis							630,00		
Fahrgestell Normalkabine												
Stoff, Pulse, Anthrazit	TACR	ohne Mehrpreis	●	●	●	●	●	●	●	●	●	●
Vinyl, Anthrazit	TACQ	50,00	●	●	●	●	●	●	●	●	●	●
Fahrgestell Doppelkabine												
Stoff, Pulse, Anthrazit	TACR	ohne Mehrpreis	●	●	●	●	●	●	●	●	●	●
Vinyl, Anthrazit	TACQ	50,00	●	●	●	●	●	●	●	●	●	●
Plattformfahrgestell												
Stoff, Pulse, Anthrazit	TACR	ohne Mehrpreis	●	●	●	●	●	●	●	●	●	●
Vinyl, Anthrazit	TACQ	50,00	●	●	●	●	●	●	●	●	●	●

● mögliche Farb-Polster-Kombination

opel-info.de

Zubehör	Bestell-schlüssel	Fahrgestell Normalkabine	Fahrgestell Doppelkabine	Plattformfahrgestell
		ohne MwSt. mit MwSt.		
Feuerlöscher, 1 kg	1790039/ 93167820	**35,50** 42,25	**35,50** 42,25	**35,50** 42,25
Feuerlöscher, 2 kg	1790043/ 93165541	**51,50** 61,29	**51,50** 61,29	**51,50** 61,29
Halterung, Stahl, für Feuerlöscher	1716004/ 93167822	**45,75** 54,44	**45,75** 54,44	**45,75** 54,44
Fußraummatten, Gummi, vorn	1723057/ 93165539	**57,50** 68,43	**57,50** 68,43	**57,50** 68,43
Fußraumteppiche, Premium, Anthrazit	1791005/ 93165538	**63,35** 75,39	**63,35** 75,39	**63,35** 75,39
Schmutzfänger, vorn (nur mit Vorderradantrieb und Einzelbereifung)	1718050/ 93168794	**61,55** 73,24	**61,55** 73,24	**61,55** 73,24
Sitzbezüge für Fahrersitz und Beifahrereinzelsitz	1749002/ 93167869	**203,50** 242,17	**203,50** 242,17	**203,50** 242,17
Sitzbezüge für Fahrersitz und Beifahrer-Doppelsitzbank	1749003/ 004/005/ 93167870/ 93165552/ 93165553	**203,50** 242,17	**203,50** 242,17	**203,50** 242,17
Sitzbezüge, Premium				
Für Fahrersitz und Beifahrereinzelsitz	1749000/ 93167867	**236,50** 281,44	**236,50** 281,44	**236,50** 281,44
Für Fahrersitz und Beifahrer-Doppelsitzbank	1749001/ 006/007/ 93167868/ 93168614/ 93168615	**236,00** 280,84	**236,00** 280,84	**236,00** 280,84
Sicherheits-Paket, inkl. Warnweste, Warndreieck, klein, und Verbandstasche	1716485/ 13312917	**26,35** 31,36	**26,35** 31,36	**26,35** 31,36

– nicht verfügbar S Serie unverbindliche Preisempfehlung

opel-infos.de

Zubehör		Fahrgestell Normalkabine	Fahrgestell Doppelkabine	Plattformfahrgestell
Winterkompletträder:				
4 Stahlräder 5½ J x 16 mit Reifen Pirelli 195/75 R16 C 107/105R; EU-Reifenlabel: F, C, 2, 72; Zwillingsbereifung	1750043/ 13356700	**682,35** 812,00	**682,35** 812,00	**682,35** 812,00
4 Stahlräder 6½ J x 16 mit Reifen Hankook 215/65 R16 C 109/107R; EU-Reifenlabel: F, E, 2, 73; 2,8 und 3,3 t FWD	1750045/ 13356702	**702,52** 836,00	**702,52** 836,00	**702,52** 836,00
4 Stahlräder 6½ J x 16 mit Reifen Hankook 225/65 R16 C 112/110R; EU-Reifenlabel: F, E, 2, 73; 3,5 t FWD	1750047/ 13356704	**756,32** 900,02	**756,32** 900,02	**756,32** 900,02
Thule Schneeketten 16″, Medium (XG-12 PRO), für Reifen 215/65 R16 (nur mit Vorderradantrieb)	1791030/ 95512429	**149,50** 177,91	**149,50** 177,91	**149,50** 177,91

– nicht verfügbar S Serie unverbindliche Preisempfehlung

Die Preisliste enthält lediglich eine Auswahl an Zubehör. Für bestimmte Teile fallen zusätzlich individuelle Einbaukosten an.
Mehr Zubehör finden Sie unter www.opel.de oder bei Ihrem Opel Service Partner. Bitte erfragen Sie die aktuellen Preise für Winterkompletträder bei Ihrem Opel Partner.

opel-infos.de

Opel FLEXCARE Pakete (für Neuwagen und Vorführwagen)[1]		Laufzeit 36 Monate		Laufzeit 48 Monate		Laufzeit 60 Monate	
		ohne MwSt.	mit MwSt.	ohne MwSt.	mit MwSt.	ohne MwSt.	mit MwSt.
Privatkunden, Geschäftskunden und Kleinflottenkunden	**Komfort-Paket** (Anschlussgarantie und kostenloser Mobilservice, Laufleistung 15.000 oder 30.000 km pro Jahr)[2]	**200,84**	**326,89**	**360,50**	**612,61**	**562,18**	**965,55**
		239,00	389,00	429,00	729,00	669,00	1.149,00
	Entspricht einer Gesamtlaufleistung von	45.000 km	90.000 km	60.000 km	120.000 km	75.000 km	150.000 km
	Premium-Paket (Anschlussgarantie, Inspektionen[3] und kostenloser Mobilservice, Laufleistung 15.000 oder 30.000 km pro Jahr)[2]	**545,38**	**973,95**	**1.158,82**	**1.671,43**	**1.360,50**	**2.024,37**
		649,00	1.159,00	1.379,00	1.989,00	1.619,00	2.409,00
	Entspricht einer Gesamtlaufleistung von	45.000 km	90.000 km	60.000 km	120.000 km	75.000 km	150.000 km
	Premium-Plus-Paket (Anschlussgarantie, Inspektionen[3], Verschleiß[4] und kostenloser Mobilservice, Laufleistung 30.000 km pro Jahr)[2]	**2.100,00**		**3.242,86**		**3.864,71**	
		2.499,00		3.859,00		4.599,00	
	Entspricht einer Gesamtlaufleistung von	90.000 km		120.000 km		150.000 km	
Flottenkunden mit Abkommen[5]	**Komfort-Paket** (Anschlussgarantie und kostenloser Mobilservice, Laufleistung 30.000 oder 40.000 km pro Jahr)[2]	**360,50**	**402,52**	**679,83**	**755,46**	**1.074,79**	**1.192,44**
		429,00	479,00	809,00	899,00	1.279,00	1.419,00
	Entspricht einer Gesamtlaufleistung von	90.000 km	120.000 km	120.000 km	160.000 km	150.000 km	200.000 km
	Premium-Paket (Anschlussgarantie, Inspektionen[3] und kostenloser Mobilservice, Laufleistung 30.000 oder 40.000 km pro Jahr)[2]	**1.015,97**	**1.335,29**	**1.747,06**	**2.116,81**	**2.142,02**	**2.847,90**
		1.209,00	1.589,00	2.079,00	2.519,00	2.549,00	3.389,00
	Entspricht einer Gesamtlaufleistung von	90.000 km	120.000 km	120.000 km	160.000 km	150.000 km	200.000 km
	Premium-Plus-Paket (Anschlussgarantie, Inspektionen[3], Verschleiß[4] und kostenloser Mobilservice, Laufleistung 30.000 oder 40.000 km pro Jahr)[2]	**2.142,02**	**2.318,49**	**3.318,49**	**5.604,20**	**3.982,35**	**6.873,11**
		2.549,00	2.759,00	3.949,00	6.669,00	4.739,00	8.179,00
	Entspricht einer Gesamtlaufleistung von	90.000 km	120.000 km	120.000 km	160.000 km	150.000 km	200.000 km

Ein Angebot der Adam Opel AG gemäß den näheren Garantiebedingungen. Weitere Informationen finden Sie auf www.opel.de und www.myopel.de

[1] Vorführwagen und andere Händlerzulassungen mit einer Erstzulassung vor weniger als 8 Monaten und bis maximal 10.000 km Laufleistung. Abschluss von FlexCare bis maximal 2 Wochen nach Erstzulassung bzw. nur direkt mit Kauf des Vorführwagens möglich.
[2] Aus der jährlichen Laufleistung ergibt sich über die Gesamtlaufzeit die Gesamtlaufleistung. Für die Garantieabdeckung ist lediglich die Gesamtlaufleistung ausschlaggebend, unabhängig davon, in welchem Jahr diese erreicht wird.
[3] Alle Inspektionen gemäß dem geltenden Opel Serviceplan.
[4] Enthaltene Verschleißteile und Anzahl der Verschleißteilaustausche sind in den Allgemeinen Bedingungen zu FlexCare und auf www.opel.de/flexcare aufgelistet.
[5] Kann auch von Privatkunden, Geschäftskunden oder Kleinflottenkunden ohne Abkommen erworben werden, wenn eine Laufleistung von 40.000 km pro Jahr benötigt wird.

opel-infos.de

Fahrgestell Normalkabine			
Karosserie	**Zul. Gesamtgewicht in kg**	**Max. Nutzlast in kg[1]**	**Wendekreis in m (Bordstein zu Bordstein)**
L2H1 Vorderradantrieb	3.500	1.739	13,6

L2H1

Alle Maße in mm

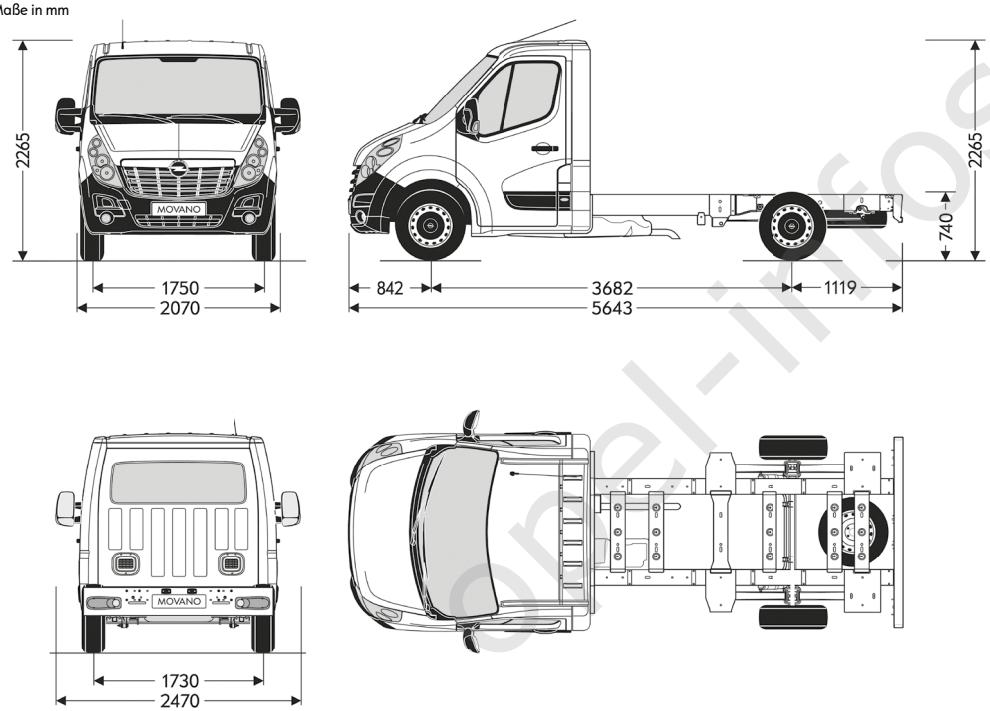

[1] Inklusive Fahrer 75 kg; Werte können motor- und ausstattungsabhängig abweichen.

opel-infos.de

Fahrgestell Normalkabine			
Karosserie	**Zul. Gesamtgewicht in kg**	**Max. Nutzlast in kg[1]**	**Wendekreis in m (Bordstein zu Bordstein)**
L2H1 Hinterradantrieb	3.500	1.590	13,6

L2H1

Alle Maße in mm

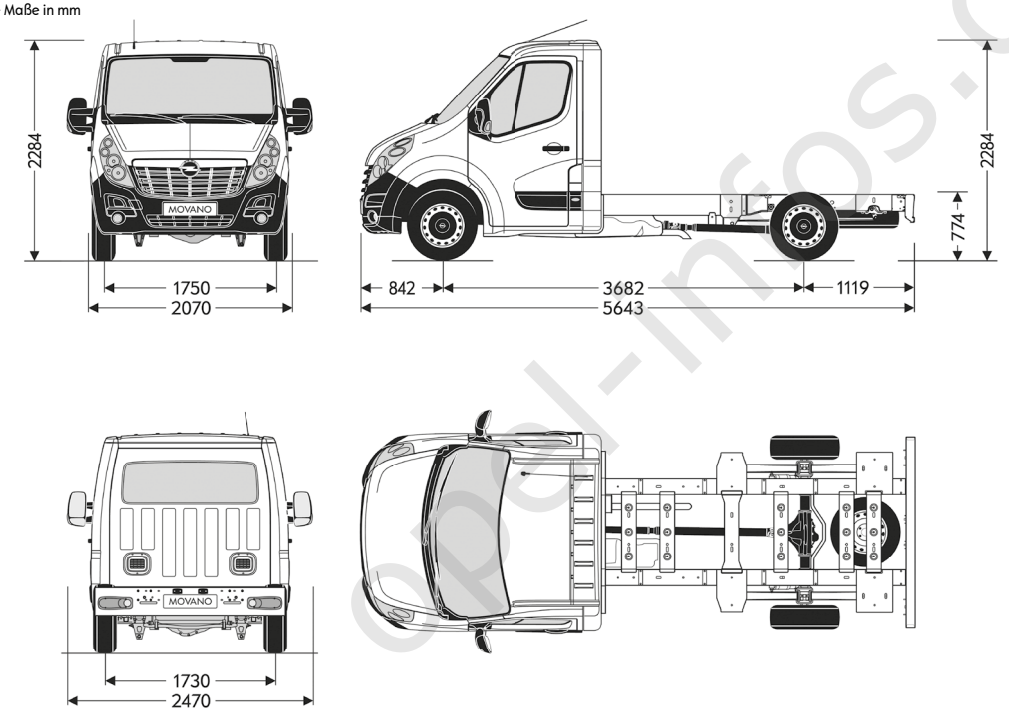

[1] Inklusive Fahrer 75 kg; Werte können motor- und ausstattungsabhängig abweichen.

opel-infos.de

Fahrgestell Normalkabine			
Karosserie	**Zul. Gesamtgewicht in kg**	**Max. Nutzlast in kg[1]**	**Wendekreis in m (Bordstein zu Bordstein)**
L2H1 Hinterradantrieb Doppelbereifung	3.500	1.458	13,6
L2H1 Hinterradantrieb Doppelbereifung	4.500	2.375	13,6

L2H1

Alle Maße in mm

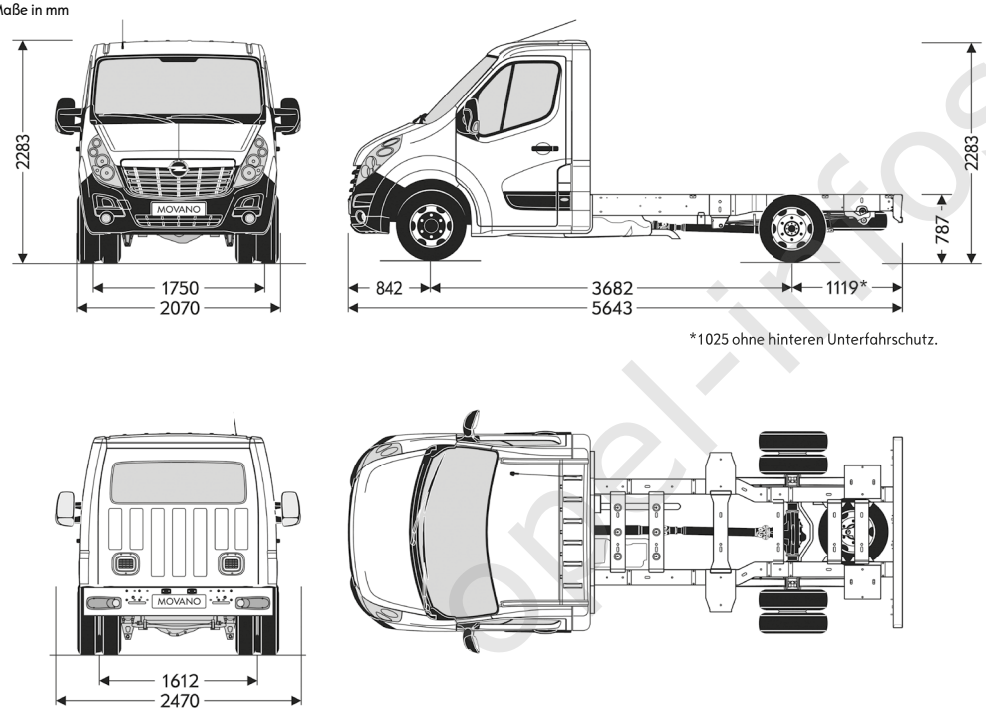

*1025 ohne hinteren Unterfahrschutz.

[1] Inklusive Fahrer 75 kg; Werte können motor- und ausstattungsabhängig abweichen.

opel-infos.de

Fahrgestell Normalkabine			
Karosserie	**Zul. Gesamtgewicht in kg**	**Max. Nutzlast in kg[1]**	**Wendekreis in m (Bordstein zu Bordstein)**
L3H1 Vorderradantrieb	3.500	1.718	15,7

L3H1

Alle Maße in mm

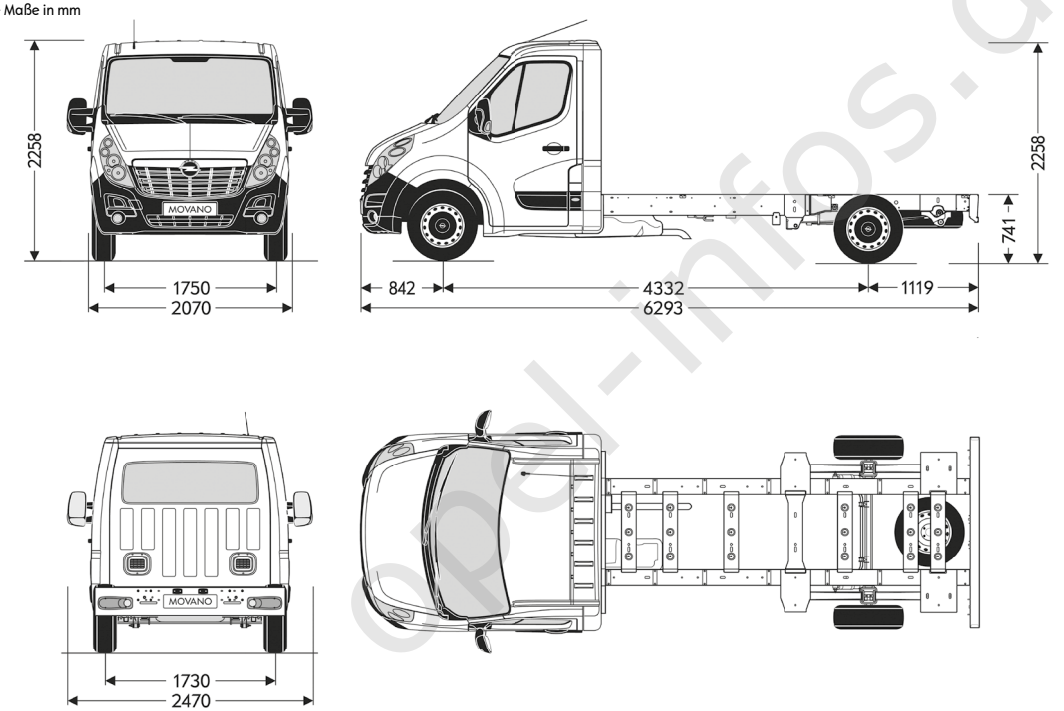

[1] Inklusive Fahrer 75 kg; Werte können motor- und ausstattungsabhängig abweichen.

opel-infos.de

Fahrgestell Normalkabine			
Karosserie	**Zul. Gesamtgewicht in kg**	**Max. Nutzlast in kg[1]**	**Wendekreis in m (Bordstein zu Bordstein)**
L3H1 Hinterradantrieb	3.500	1.565	15,7

L3H1

Alle Maße in mm

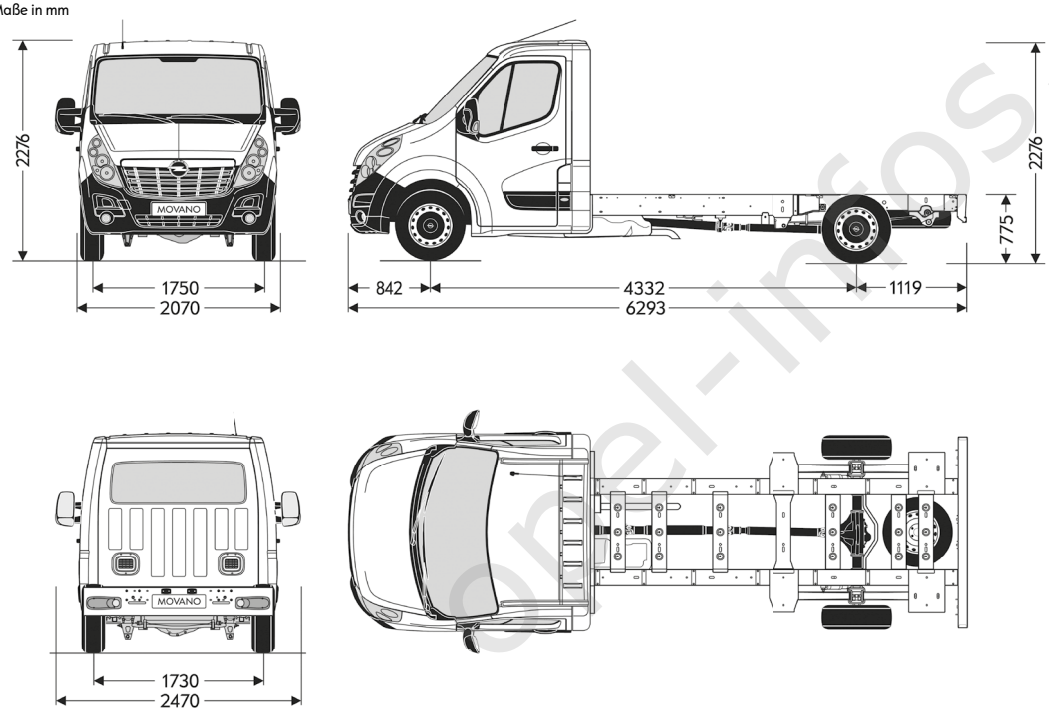

[1] Inklusive Fahrer 75 kg; Werte können motor- und ausstattungsabhängig abweichen.

opel-infos.de

Fahrgestell Normalkabine			
Karosserie	**Zul. Gesamtgewicht in kg**	**Max. Nutzlast in kg[1]**	**Wendekreis in m (Bordstein zu Bordstein)**
L3H1 Hinterradantrieb Doppelbereifung	3.500	1.450	13,6
L3H1 Hinterradantrieb Doppelbereifung	4.500	2.450	13,6

L3H1

Alle Maße in mm

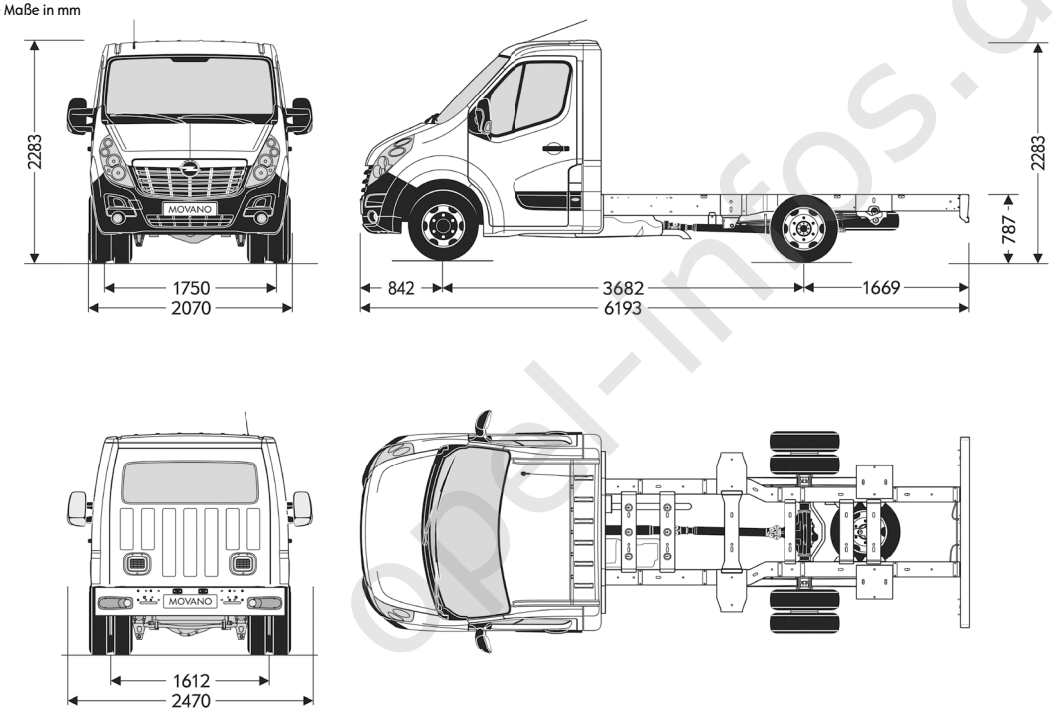

[1] Inklusive Fahrer 75 kg; Werte können motor- und ausstattungsabhängig abweichen

opel-infos.de

Fahrgestell Normalkabine			
Karosserie	**Zul. Gesamtgewicht in kg**	**Max. Nutzlast in kg[1]**	**Wendekreis in m (Bordstein zu Bordstein)**
L4H1 Hinterradantrieb Doppelbereifung	3.500	1.420	15,7
L4H1 Hinterradantrieb Doppelbereifung	3.500	2.420	15,7

L4H1

Alle Maße in mm

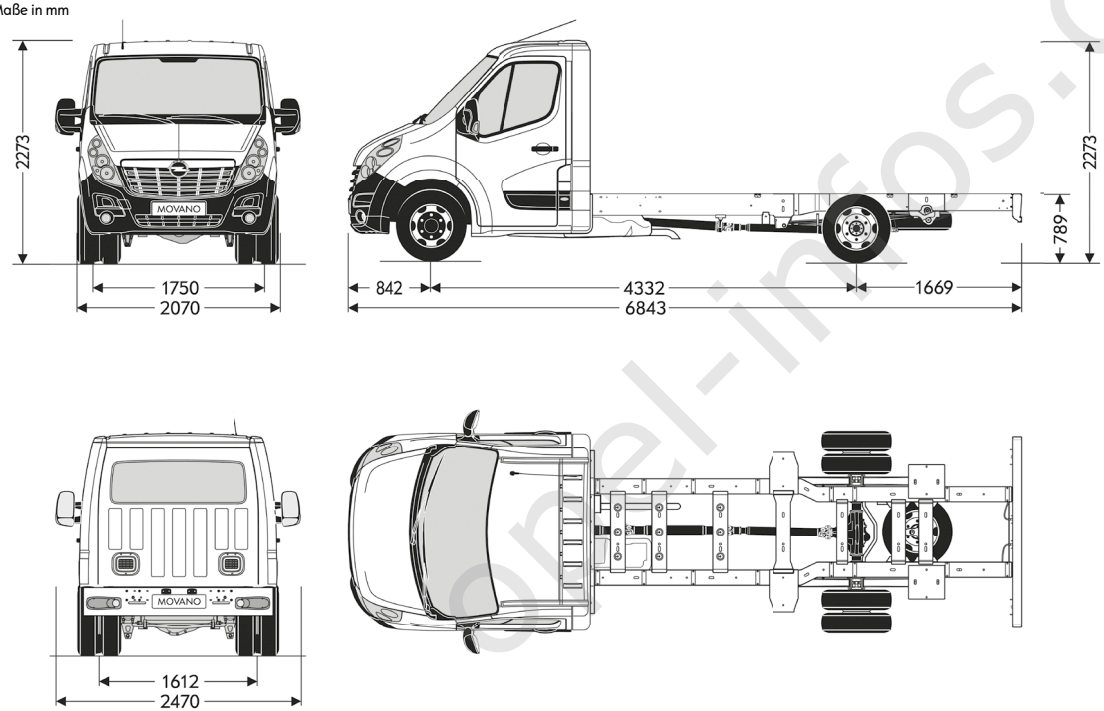

[1] Inklusive Fahrer 75 kg; Werte können motor- und ausstattungsabhängig abweichen.

opel-infos.de

Fahrgestell Doppelkabine			
Karosserie	**Zul. Gesamtgewicht in kg**	**Max. Nutzlast in kg[1]**	**Wendekreis in m (Bordstein zu Bordstein)**
L2H1 Vorderradantrieb	3.500	1.538	13,6

L2H1

Alle Maße in mm

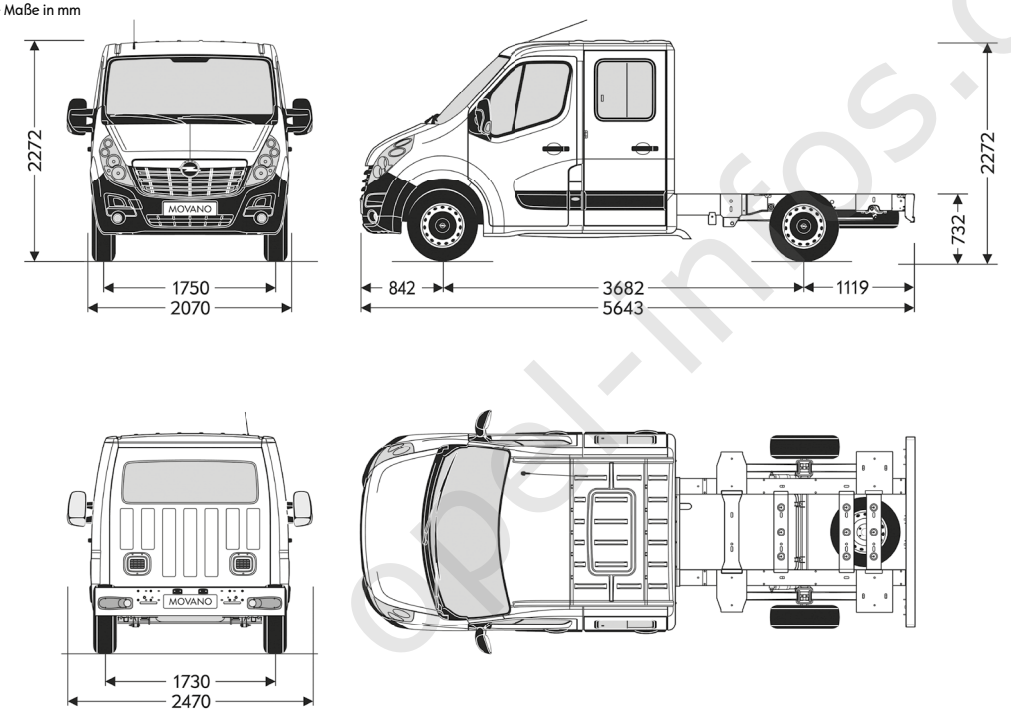

[1] Inklusive Fahrer 75 kg; Werte können motor- und ausstattungsabhängig abweichen.

opel-infos.de

Fahrgestell Doppelkabine			
Karosserie	**Zul. Gesamtgewicht in kg**	**Max. Nutzlast in kg[1]**	**Wendekreis in m (Bordstein zu Bordstein)**
L2H1 Hinterradantrieb	3.500	1.388	13,6

L2H1

Alle Maße in mm

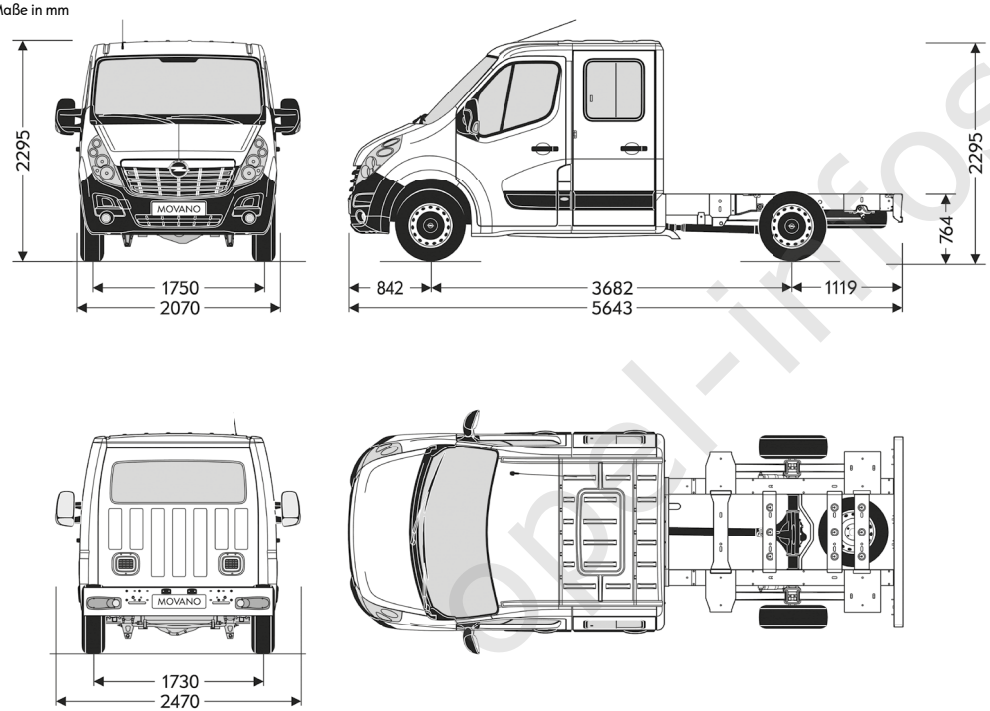

[1] Inklusive Fahrer 75 kg; Werte können motor- und ausstattungsabhängig abweichen.

opel-infos.de

Fahrgestell Doppelkabine			
Karosserie	**Zul. Gesamtgewicht in kg**	**Max. Nutzlast in kg[1]**	**Wendekreis in m (Bordstein zu Bordstein)**
L3H1 Vorderradantrieb	3.500	1.510	15,7

L3H1

Alle Maße in mm

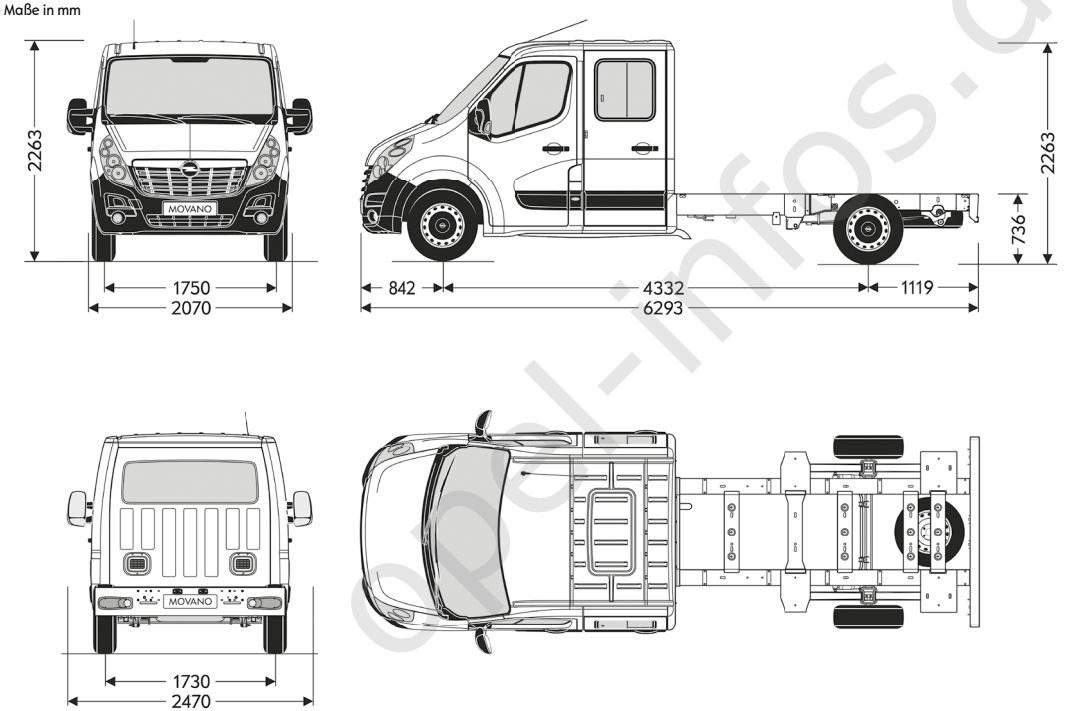

[1] Inklusive Fahrer 75 kg; Werte können motor- und ausstattungsabhängig abweichen.

opel-infos.de

Fahrgestell Doppelkabine			
Karosserie	**Zul. Gesamtgewicht in kg**	**Max. Nutzlast in kg[1]**	**Wendekreis in m (Bordstein zu Bordstein)**
L3H1 Hinterradantrieb	3.500	1.357	15,7

L3H1

Alle Maße in mm

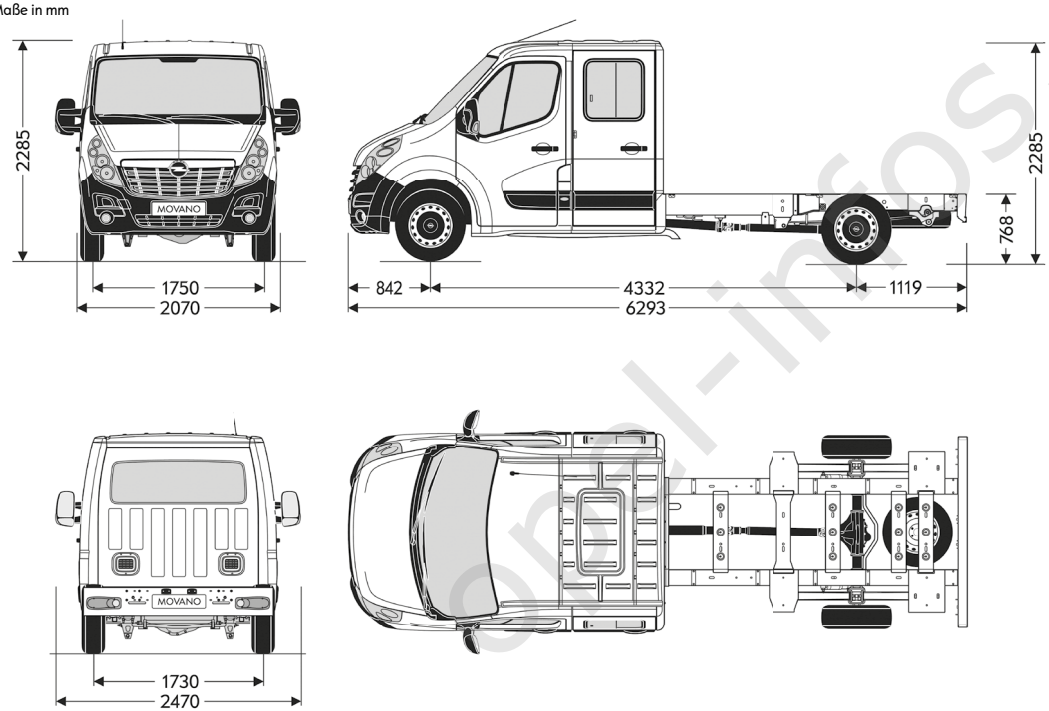

[1] Inklusive Fahrer 75 kg; Werte können motor- und ausstattungsabhängig abweichen.

opel-infos.de

Fahrgestell Doppelkabine			
Karosserie	**Zul. Gesamtgewicht in kg**	**Max. Nutzlast in kg[1]**	**Wendekreis in m (Bordstein zu Bordstein)**
L3H1 Hinterradantrieb Doppelbereifung	3.500	1.271	13,6
L3H1 Hinterradantrieb Doppelbereifung	4.500	2.271	13,6

L3H1

Alle Maße in mm

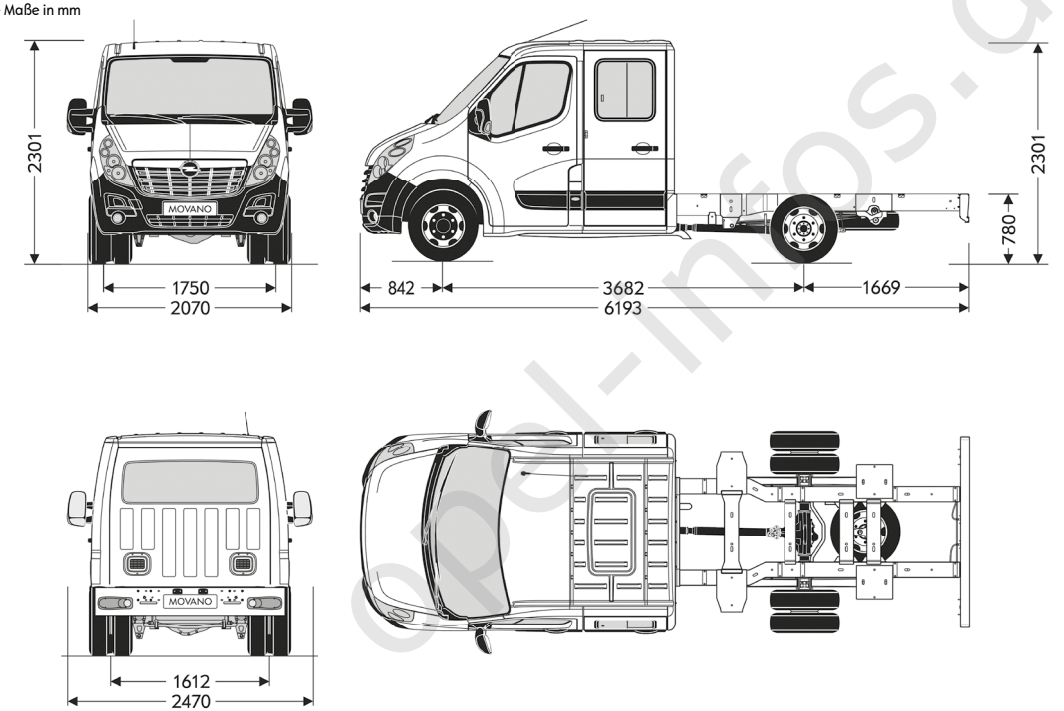

[1] Inklusive Fahrer 75 kg; Werte können motor- und ausstattungsabhängig abweichen.

opel-infos.de

Fahrgestell Doppelkabine			
Karosserie	**Zul. Gesamtgewicht in kg**	**Max. Nutzlast in kg[1]**	**Wendekreis in m (Bordstein zu Bordstein)**
L4H1 Hinterradantrieb Doppelbereifung	3.500	1.202	15,7
L4H1 Hinterradantrieb Doppelbereifung	4.500	2.202	15,7

L4H1

Alle Maße in mm

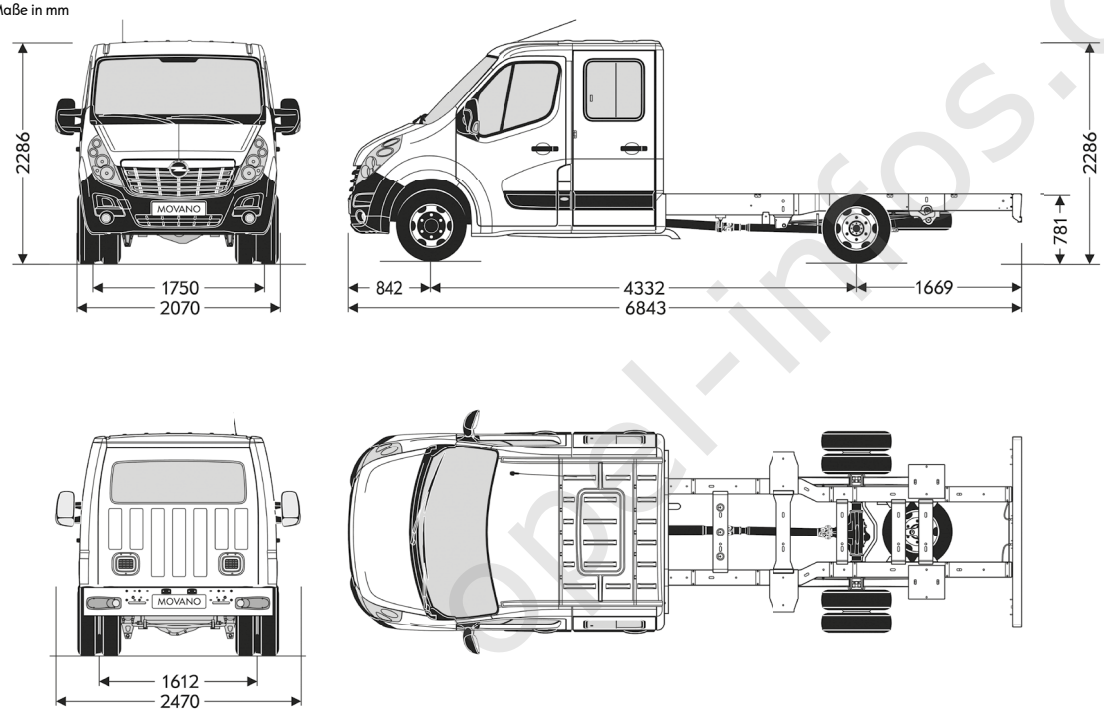

[1] Inklusive Fahrer 75 kg; Werte können motor- und ausstattungsabhängig abweichen.

opel-infos.de

Plattformfahrgestell			
Karosserie	**Zul. Gesamtgewicht in kg**	**Max. Nutzlast in kg[1]**	**Wendekreis in m (Bordstein zu Bordstein)**
L2H1 Vorderradantrieb	3.500	1.847	13,6
L2H2 Vorderradantrieb	3.500	1.832	13,6

L2H1/H2

Alle Maße in mm

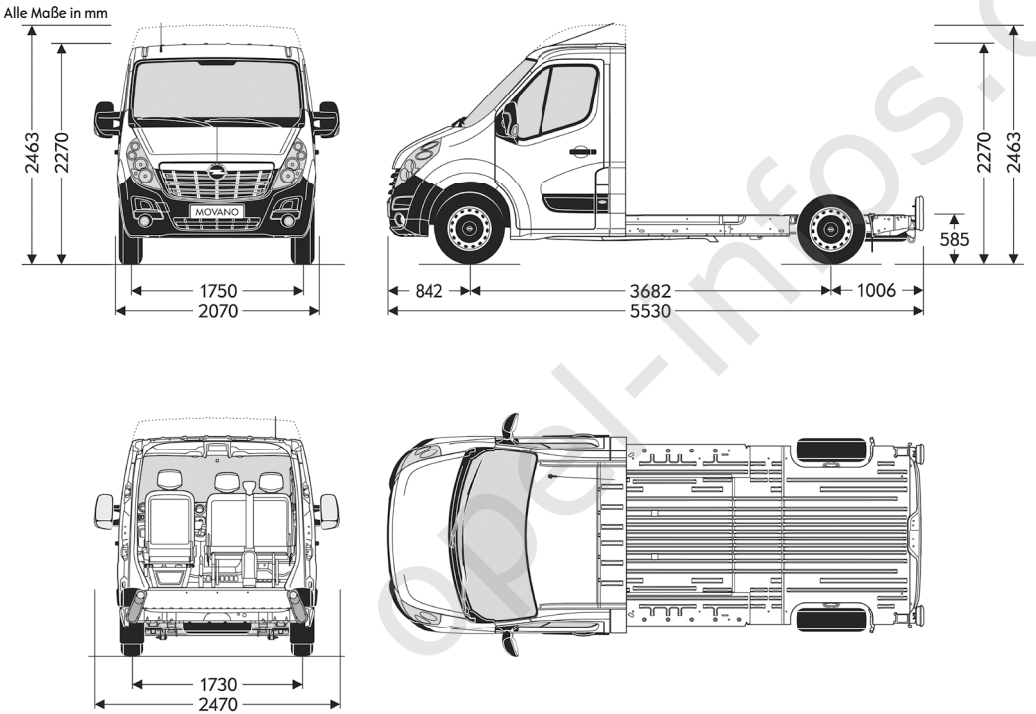

[1] Inklusive Fahrer 75 kg; Werte können motor- und ausstattungsabhängig abweichen.

opel-infos.de

Plattformfahrgestell			
Karosserie	**Zul. Gesamtgewicht in kg**	**Max. Nutzlast in kg[1]**	**Wendekreis in m (Bordstein zu Bordstein)**
L3H1 Vorderradantrieb	3.500	1.826	15,7
L3H2 Vorderradantrieb	3.500	1.812	15,7

L3H1/H2

Alle Maße in mm

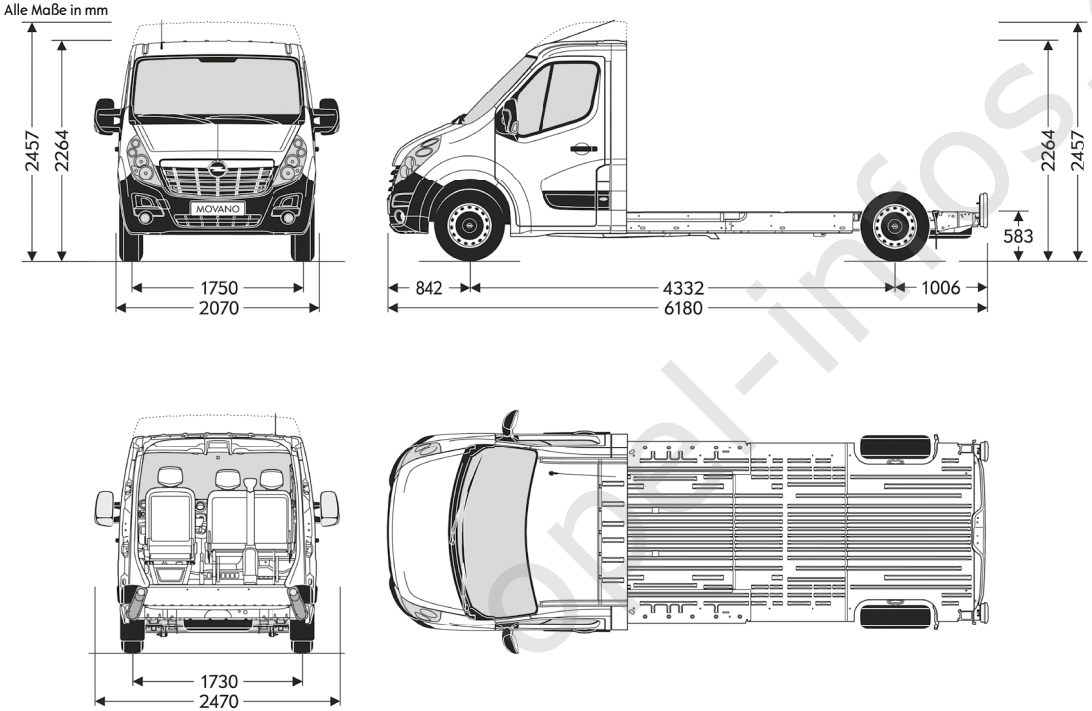

[1] Inklusive Fahrer 75 kg; Werte können motor- und ausstattungsabhängig abweichen.

opel-infos.de

Serienbereifung Movano Fahrgestelle					
	Fahrgestell Vorderradantrieb Einzelbereifung	Fahrgestell Hinterradantrieb Einzelbereifung	Fahrgestell Hinterradantrieb Doppelbereifung		Plattformfahrgestell Vorderradantrieb Einzelbereifung
Gesamtgewicht	3,5 t	3,5 t	3,5 t	4,5 t	3,5 t
L2H1	225/65 R 16 C 112/110R	235/65 R 16 C 115/113R	195/75 R 16 C 107/105T	195/75 R 16 C 107/105T[1]	225/65 R 16 C 112/110R
L3H1	225/65 R 16 C 112/110R	235/65 R 16 C 115/113R	195/75 R 16 C 107/105T	195/75 R 16 C 107/105T	225/65 R 16 C 112/110R
L4H1	–	–	195/75 R 16 C 107/105T	195/75 R 16 C 107/105T	–
L2H2	–	–	–	–	225/65 R 16 C 112/110R
L3H2	–	–	–	–	225/65 R 16 C 112/110R

Reifenkennzeichnung Movano Fahrgestell				
Reifengröße	Kraftstoffeffizienzklasse	Nasshaftungsklasse	Externes Rollgeräusch in dB	Externe Rollgeräuschklasse
195/75 R 16 C 107/105T	B	B	72	
225/65 R 16 C 112/110R	E–B	C–B	73–70	
235/65 R 16 C 115/113R	E–C	B	73–70	

Reifenkennzeichnung Movano Plattformfahrgestell				
Reifengröße	Kraftstoffeffizienzklasse	Nasshaftungsklasse	Externes Rollgeräusch in dB	Externe Rollgeräuschklasse
195/75 R 16 C 107/105T	E–B	C–B	73–70	

[1] Nur in Verb. mit Normalkabine.

Opel-Infos.de

Fahrgestelle/Plattformfahrgestelle					
6-Gang-Schaltgetriebe mit Vorderradantrieb	Höchst-geschwindigkeit in km/h	Kraftstoffverbrauch in l/100 km			CO_2-Emission in g/km kombiniert
		Innerorts	Außerorts	Kombiniert	
2.3 CDTI (81 kW)	139	9,6	8,0	8,6	226
2.3 CDTI (81 kW) ecoFLEX mit Start/Stop	139	8,8	7,8	8,2	216
2.3 CDTI (92 kW)	128	9,6–8,8	8,0–7,8	8,6–8,2	226–216
2.3 BiTurbo CDTI (100 kW) ecoFLEX mit Start/Stop	151–138	7,6	7,0	7,2	190
2.3 BiTurbo CDTI (120 kW) ecoFLEX mit Start/Stop	161–138	7,6	7,0	7,2	190
6-Gang-Schaltgetriebe mit Hinterradantrieb[1]					
2.3 CDTI (92 kW)	134–125	10,8–9,2	8,8	9,5–8,9	250–234
2.3 BiTurbo CDTI (100 kW) ecoFLEX mit Start/Stop	148–125	8,7–8,6	8,1–8,0	8,3–8,2	219–216
2.3 BiTurbo CDTI (120 kW) ecoFLEX mit Start/Stop	158–125	8,7–8,6	8,1–8,0	8,3–8,2	219–216
6-Gang-Easytronic® mit Vorderradantrieb					
2.3 CDTI (92 kW)	128	8,5	7,9	8,1	214
2.3 CDTI (110 kW)	138	8,9	8,1	8,4	220
6-Gang-Easytronic® mit Hinterradantrieb					
2.3 CDTI (110 kW)	140	10,6	9,2	9,7	255

[1] Hinterradantrieb mit Einzelbereifung/Doppelbereifung.

opel-infos.de

Fahrgestelle/Plattformfahrgestelle					
6-Gang-Schaltgetriebe mit Vorderradantrieb	Höchst-geschwindigkeit in km/h	Kraftstoffverbrauch in l/100 km			CO_2-Emission in g/km kombiniert
		Innerorts	Außerorts	Kombiniert	
2.3 CDTI (81 kW) Euro 6	139	9,9	8,3	8,8	233
2.3 CDTI (81 kW) Euro 6 ecoFLEX mit Start/Stop	139	9,0	8,1	8,4	222
2.3 CDTI (96 kW) Euro 6	128	9,9–9,0	8,3–8,1	8,8–8,4	233–222
2.3 BiTurbo CDTI (107 kW) Euro 6 ecoFLEX mit Start/Stop	151–138	7,8	7,2	7,3	196
2.3 BiTurbo CDTI (125 kW) Euro 6 ecoFLEX mit Start/Stop	161–138	7,8	7,2	7,3	196
6-Gang-Schaltgetriebe mit Hinterradantrieb[1]					
2.3 CDTI (96 kW) Euro 6	134–125	11,1–9,4	9,1	9,7–9,1	257–241
2.3 BiTurbo CDTI (107 kW) Euro 6 ecoFLEX mit Start/Stop	148–125	8,9–8,8	8,4–8,3	8,5–8,4	225–222
2.3 BiTurbo CDTI (125 kW) Euro 6 ecoFLEX mit Start/Stop	158–125	8,9–8,8	8,4–8,3	8,5–8,4	225–222

[1] Hinterradantrieb mit Einzelbereifung/Doppelbereifung.

opel-infos.de

Motoren	2.3 CDTI	2.3 CDTI	2.3 BiTurbo CDTI	2.3 BiTurbo CDTI
Schadstoffarm nach	Euro 6	Euro 6	Euro 6	Euro 6
Kraftstoff	Diesel	Diesel	Diesel	Diesel
Anzahl der Zylinder	4	4	4	4
Hubraum in cm^3	2.298	2.298	2.298	2.298
Max. Leistung in kW (PS)/bei min^{-1}	81 (110)/3.500	96 (130)/3.500	107 (145)/3.500	125 (170)/3.500
Max. Drehmoment in Nm/bei min^{-1}	285/1.250–2.000	310/1.250–2.500	340/1.500–2.500	360/1.500–3.000
Verdichtungsverhältnis	16 : 1	16 : 1	16 : 1	16 : 1
Elektrische Ausrüstung				
Batteriekapazität in Ah	95	95	95	95
Batteriespannung in V	12	12	12	12
Drehstromlichtmaschine in A	185	185	185	185

Anhängelast in kg	zGG 3,5 t	zGG 4,5 t
Ungebremst	750	750
Gebremst bei 12 % (Einzel-/Doppelbereifung)	2.500/3.500	–/3.000
Stützlast (Einzel-/Doppelbereifung)	100/140	–/120

opel-infos.de

Motoren	2.3 CDTI	2.3 CDTI	2.3 BiTurbo CDTI	2.3 CDTI	2.3 BiTurbo CDTI
Schadstoffarm nach	Euro 5	Euro 5	Euro 5	Euro 5	Euro 5
Kraftstoff	Diesel	Diesel	Diesel	Diesel	Diesel
Anzahl der Zylinder	4	4	4	4	4
Hubraum in cm^3	2.298	2.298	2.298	2.298	2.298
Max. Leistung in kW (PS)/bei min^{-1}	81 (110)/3.500	92 (125)/3.500	100 (136)/3.500	110 (150)/3.500	120 (163)/3.500
Max. Drehmoment in Nm/bei min^{-1}	285/1.250–2.000	310/1.250–2.500	340/1.500–2.500	350/1.500–2.750	360/1.500–3.000
Verdichtungsverhältnis	16 : 1	16 : 1	16 : 1	16 : 1	16 : 1
Elektrische Ausrüstung					
Batteriekapazität in Ah	95	95	95	95	95
Batteriespannung in V	12	12	12	12	12
Drehstromlichtmaschine in A	185	185	185	185	185

Anhängelast in kg	zGG 3,5 t	zGG 4,5 t
Ungebremst	750	750
Gebremst bei 12 % (Einzel-/Doppelbereifung)	2.500/3.500	–/3.000
Stützlast (Einzel-/Doppelbereifung)	100/140	–/120

opel-infos.de

Modell/Motor	Preis in €

Meine Sonderausstattung

Gesamtpreis

Preis in € (ohne MwSt.)	**Preis in € (inkl. MwSt.)**

opel-infos.de

Opel Service.

Europaweiter Kundenservice.
In ganz Europa stehen über 6.000 Opel Servicebetriebe bereit, um Sie individuell, fach- und termingerecht zu betreuen.

OPEL RoadPlus[1].
Servicevorteil: Ihr Opel Partner steht Ihnen für Ihre Servicewünsche auch ohne Anmeldung zur Verfügung. Wartungsarbeiten werden sofort ausgeführt. Sollte dies in Ausnahmefällen nicht möglich sein, vereinbart Ihr Opel Partner einen für Sie genehmen Termin – u. U. auch außerhalb der normalen Öffnungszeiten.

Taggleiche Reparatur: Ihr Opel Partner erstellt bei Verschleißreparaturschäden eine Sofortdiagnose, sodass erforderliche Verschleißreparaturen innerhalb eines Arbeitstages durchgeführt werden können. Sollte dies in Ausnahmefällen nicht möglich sein, vereinbart Ihr Opel Partner einen für Sie genehmen Termin. Sollte die Terminzusage seitens des Opel Partners für eine Verschleißreparatur nicht eingehalten werden, erhalten Sie einen kostenlosen Ersatzwagen.

3 Jahre „Garantierte Mobilität“: Dieses Fahrzeug erhält 3 Jahre „Garantierte Mobilität“. Damit gewähren wir einen kostenlosen Ersatzwagen oder ein anderweitiges Transportmittel bei Reparatur-, Inspektions-, Garantie- und Kulanzarbeiten für die Dauer des Werkstattaufenthaltes. Diese Regelung setzt ein, wenn die Gesamtzeit der Reparatur mehr als 2 Stunden beträgt und der Werkstatt-Termin 2 Tage vorher angemeldet wird. Selbst verursachte Schäden, Unfallschäden und der Einbau von Zubehör fallen nicht unter die „Garantierte Mobilität“.

Opel Mobilservice[1].
Der kostenlose Mobilservice für alle Opel Neufahrzeuge im ersten Jahr ab Erstzulassungsdatum oder ab Lieferung durch den Vertragshändler, je nachdem, welches Ereignis zuerst eintrifft. Wo immer Sie unterwegs sind, der Opel Mobilservice hilft Ihnen weiter. In über 40 europäischen Ländern – rund um die Uhr. Mit starken Leistungen wie Pannenhilfe, Abschleppdienst, Mietwagenservice, Hotelunterbringung oder Organisation Ihrer Weiterreise per Bahn oder Flugzeug. Der Opel Mobilservice kann jeweils mit der Inspektion für maximal 1 Jahr verlängert werden[2].

Opel Autoversicherung.
Wir empfehlen Ihnen den Abschluss der Opel Autoversicherung über die Opel Händler VersicherungsService GmbH (Versicherer: Allianz Versicherungs-AG). So haben Sie im Schadensfall Anspruch auf die Reparatur beim Opel Service Partner und die Verwendung von Opel Original Teilen. Ihr Opel Partner macht Ihnen gern ein unverbindliches Angebot.

Opel Rent Mietwagenservice.
Ob Werkstattersatzwagen, der Transporter für den Umzug oder das Cabrio für den Wochenendausflug – mit dem Mietwagenangebot von Opel Rent sorgt Ihr Opel Partner dafür, dass Sie jederzeit mobil bleiben.

Teile- und Zubehörservice.
Alles, was Ihren Opel noch praktischer, komfortabler oder auch individueller macht, finden Sie bei Ihrem freundlichen Opel Partner und auf www.opel.de

Neuwagengarantie.
Diese Garantie gilt für alle Pkw und Nutzfahrzeuge gemäß den zugrunde liegenden Garantiebedingungen für 24 Monate ab Erstzulassung bzw. Lieferung durch den erstauslieferndenden Opel Vertragshändler, je nachdem, welches Datum früher liegt – ohne Kilometerbegrenzung.

Opel FlexCare Garantien und Service-Pakete.
Die Opel FlexCare Service-Pakete können direkt bei Fahrzeugkauf erworben werden. Das Komfort-Paket umfasst eine Anschlussgarantie für wesentliche Bauteile. Bei Abschluss erhalten Sie zusätzlich kostenlos eine Verlängerung des europaweit gültigen Opel Mobilservices für die Laufzeit des Opel FlexCare Service-Pakets. Das Premium-Paket enthält darüber hinaus für die Laufzeit alle Wartungen gemäß Herstellervorgaben. Das Premium-Plus-Paket enthält darüber hinaus für die Laufzeit, sofern erforderlich, den Austausch wesentlicher Verschleißteile.[3] Opel FlexCare passt sich mit unterschiedlichem Leistungsumfang, verschiedenen Laufzeiten und unterschiedlichen jährlichen Kilometerlaufleistungen den individuellen Kundenbedürfnissen an. So bietet Opel FlexCare entspannende Sicherheit bei voller Kostentransparenz. Da alle Opel FlexCare Service-Pakete fahrzeuggebunden sind, steigern sie zudem den Wert des Fahrzeugs bei einem eventuellen Weiterverkauf. Mehr Informationen über die Bedingungen, abgedeckte Bauteile und weitere Details unter www.opel.de/flexcare oder bei Ihrem Opel Partner.

6 Jahre Garantie gegen Durchrostung.
Opel gibt Ihnen die sichere Langzeitgarantie gegen Durchrostung gemäß den dafür geltenden Garantiebedingungen. Sie brauchen hierzu lediglich die jährlich vorgesehenen Korrosionsschutzprüfungen von einem Opel Service Partner durchführen zu lassen. Die Korrosionsschutzprüfung ist in den regelmäßigen Serviceüberprüfungen/Inspektionen bei einem Opel Service Partner ohne Mehrkosten enthalten oder gesondert bei einem Opel Service Partner in Auftrag zu geben.

Finanz- und Full-Service-Leasing.
Wir bieten für Ihr Unternehmen maßgeschneiderte Leasingangebote. Vom reinen Finanzleasing von Opel Financial Services bis hin zum Full-Service-Leasing der ALD Lease Finanz GmbH erarbeiten wir für Sie Ihr individuelles Leistungspaket.

Opel in den neuen Medien.
Auch im Internet können Sie sich unter www.opel.de Ihr individuelles Fahrzeug mit dem Konfigurator zusammenstellen. Sie finden dort aktuelle Informationen zu Modellen, Varianten, Preisen und Serviceleistungen der Adam Opel AG sowie über die recyclinggerechte Konstruktion, über Altfahrzeug-Rücknahmestellen und das Recycling von Altfahrzeugen.

Recycling.
Informationen über die recyclinggerechte Konstruktion, über Altfahrzeug-Rücknahmestellen und das Recycling von Altfahrzeugen finden Sie im Internet unter www.opel.de

[1] Bei Inanspruchnahme eines Ersatz- oder Mietwagens: inklusive 300 km Laufleistung pro Tag. Jeder weitere Kilometer wird mit € 0,50 berechnet.
[2] Gemäß den Bedingungen der teilnehmenden Opel Service Partner.
[3] Gemäß den näheren Garantiebedingungen.

Opel-Info

Alle Preisangaben sind unverbindliche Preisempfehlungen in Euro zuzüglich Überführungskosten. Die unverbindlichen Preisempfehlungen für Sonderausstattungen gelten nur bei werksseitigem Einbau bzw. werksseitiger Lieferung. Der Inhalt entspricht dem Stand bei Drucklegung (03/16). Wir behalten uns Änderungen von Konstruktion und Ausstattung vor. Außerhalb der Bundesrepublik Deutschland können Angebot, Technik und Ausstattung unserer Fahrzeuge abweichen. Weitere Informationen zum offiziellen Kraftstoffverbrauch und zu den offiziellen spezifischen CO_2-Emissionen neuer Personenkraftwagen können dem „Leitfaden über den Kraftstoffverbrauch, die CO_2-Emissionen und den Stromverbrauch aller neuen Personenkraftwagenmodelle, die in Deutschland zum Verkauf angeboten werden“ entnommen werden, der an allen Verkaufsstellen und bei der DAT Deutsche Automobil Treuhand GmbH, Hellmuth-Hirth-Straße 1, D-73760 Ostfildern unentgeltlich erhältlich ist. Bitte informieren Sie sich über die genaue Ausstattung unserer Fahrzeuge bei Ihrem Opel Partner. Weitere Informationen über Opel und den Opel Händler VersicherungsService unter www.opel.de. InfoService: 01805 5510

Best.-Nr.: 01/20849/1601 MY2016A Auf umweltfreundlichem, chlorfreiem Papier gedruckt. ADAM OPEL AG, Rüsselsheim