OPEL Mokka

Preise, Ausstattungen & technische Daten

19. April 2013

opel-infos.de

Mokka						Selection	Edition	INNOVATION
	Motor			CO_2-Emission in g/km kombiniert	Getriebe	mit MwSt. ohne MwSt.	mit MwSt. ohne MwSt.	mit MwSt. ohne MwSt.
Benzin	**1.6** 85 kW (115 PS)	ecoFLEX	START/ STOP	153	5-Gang	**18.990,–** 15.957,98	**20.985,–** 17.634,45	–
	1.4 Turbo 103 kW (140 PS)			158	6-Stufen-Automatik	–	**23.480,–** 19.731,09	**25.620,–** 21.529,41
		ecoFLEX	START/ STOP	149	6-Gang 4x4 Allradantrieb	–	**24.185,–** 20.323,53	**26.325,–** 22.121,85
Diesel mit DPF	**1.7 CDTI** 96 kW (130 PS)	ecoFLEX	START/ STOP	120	6-Gang	–	**23.775,–** 19.978,99	**25.915,–** 21.777,31
				139	6-Stufen-Automatik	–	**25.075,–** 21.071,43	**27.215,–** 22.869,75
		ecoFLEX	START/ STOP	129	6-Gang 4x4 Allradantrieb	–	**25.775,–** 21.659,66	**27.915,–** 23.457,98

opel-infos.de

Allgemeine Serienausstattung

Sicherheit

Adaptives Bremslicht

Airbagsystem:
- Frontairbags, Fahrer und Beifahrer
- Brust-Becken-Seitenairbags, Fahrer und Beifahrer
- Kopfairbags, vorn und hinten außen

(Front- und Seitenairbag, Beifahrer, manuell deaktivierbar)

Antiblockiersystem (ABS) mit Kurvenbremskontrolle und Bremsassistent

Berg-Abfahr-und Berg-Anfahr-Assistent

Elektronische Bremskraftverteilung (EBV)

Elektronisches Stabilitätsprogramm Plus (ESP®Plus)

Geschwindigkeitsregler

Dreipunktsicherheits**gurte** auf allen Plätzen, **Gurtkraftbegrenzer** und pyrotechnische Gurtschlossstraffer sowie doppelter **Gurtstraffer**, vorn und **Gurtwarner** auf allen Plätzen

Kindersicherung in den hinteren Türen, manuell

Nebelschlussleuchte

Seitenaufprallschutz

Auskuppelnde **Sicherheitspedale** PRS (Pedal Release System)

Tagfahrlicht

Traktionskontrolle mit Motor- und Bremseingriff (TCPlus)

Vorrüstung für Kindersitzbefestigungssystem ISOFIX, hinten außen

Komfort & sonstige Ausstattung

Außenspiegel:
- Elektrisch einstell- und beheizbar
- Außenspiegelgehäuse in Wagenfarbe

Bordcomputer

Dachreling, silber eloxiert

Dieselpartikelfilter (DPF), wartungsfrei (für alle Dieselmotoren)

Drehzahlmesser

Karosserie mit Vollverzinkung aller korrosionsgefährdeten Teile

Lenksäule, höhen- und längseinstellbar

Make-up-Spiegel, Beifahrer

Pollenfilter

Reifen-Reparatur-Set, mit Reifendichtmittel und 12-Volt-Kompressor (ohne Wagenheber)

Servolenkung, geschwindigkeitsabhängig

Sitze:
- Rücksitzlehne im Verhältnis 60:40 vorklappbar
- Sitzhöheneinstellung, Fahrer
- Tasche an Vordersitzrücken

Solar Reflect-Windschutzscheibe

Steckdose, 12 Volt, in der Mittelkonsole

Wärmeschutzverglasung, getönt

Zentralverriegelung, inkl. Heckklappen- und Tankdeckelentriegelung

Start/Stop System

- Verstärkter Anlasser
- Hochleistungs-Batterie
- „eco“-Schalter zur Bedienung der Start/Stop-Funktion
- ecoFLEX Fahrassistent (nur in Verb. mit manuellem Schaltgetriebe, nicht mit 1.6)

opel-infos.de

Modellbezogene Serienausstattung		
Selection	**Edition**	**INNOVATION**
		Sicherheitslichtsystem **Adaptives Fahrlicht AFL+**
		Solar Protect®-Wärmeschutzverglasung, im Fond, stark getönt
		Elektro-Paket: - Parkpilot, Einparkhilfe vorn und hinten - Außenspiegel, elektrisch einstell-, anklapp- u. beheizbar - Steckdose, 230 Volt, an der Rückseite der Mittelkonsole
		Komfort-Paket: - Zwei-Zonen-Klimatisierungsautomatik - Armlehne, Fahrer - Ablagefach, unter dem Beifahrersitz (nicht mit Leder-ausstattung)
		Ambientebeleuchtung, Mittelkonsole, Armaturentafel und Türverkleidungen, vorn
		Fensterzierleisten, verchromt
		Türeinstiegsleisten, verchromt, vorn
		Brillenhalter, Fahrerseite
	Sicht-Paket: - Regensensor - Innenspiegel, automatisch abblendend - Make-up Spiegel, beleuchtet - Automatisches Abblendlicht mit Tunnelerkennung - Fernlichtassistent	**Sicht-Paket:** - Regensensor - Innenspiegel, automatisch abblendend - Make-up Spiegel, beleuchtet - Automatisches Abblendlicht mit Tunnelerkennung - Fernlichtassistent
	Nebelscheinwerfer	**Nebelscheinwerfer**
	Auspuffendrohr, Edelstahl, poliert	**Auspuffendrohr**, Edelstahl, poliert
Stereo-CD-Radio **400**, 6 Lautsprecher, Graphic Info Display; Stereo-Eingang für externe Audiogeräte (Aux-In Klinkenstecker 3.5 mm)	**Radio CD 600:** 6 Lautsprecher, 7“ Color Info Display, Fernbedienung am Lenkrad, Sprachsteuerung, Stereo-Eingang für externe Audiogeräte (Aux-In, Klinken-stecker 3,5 mm), USB-Schnittstelle und Mobiltelefon kompatible Bluetooth®-Schnittstelle, Übertragung ausgewählter Smartphone-Inhalte IntelliLink	**Radio CD 600:** 6 Lautsprecher, 7“ Color Info Display, Fernbedienung am Lenkrad, Sprachsteuerung, Stereo-Eingang für externe Audiogeräte (Aux-In, Klinken-stecker 3,5 mm), USB-Schnittstelle und Mobiltelefon kompatible Bluetooth®-Schnittstelle, Übertragung ausgewählter Smartphone-Inhalte IntelliLink

opel-infos.de

Modellbezogene Serienausstattung		
Selection	**Edition**	**INNOVATION**
Fensterheber, elektrisch, vorn	**Fensterheber**, elektrisch, vorn und hinten	**Fensterheber**, elektrisch, vorn und hinten
3-Speichen-**Lenkrad**	**Lederlenkrad**, inkl. Fernbedienung	**Lederlenkrad,** inkl. Fernbedienung
Klimaanlage	**Klimaanlage**	**Zwei-Zonen-Klimatisierungsautomatik**
Türaußengriffe, in Wagenfarbe	**Türaußengriffe**, in Wagenfarbe	**Türaußengriffe**, verchromt
Stoffpolster	**Stoffpolster**	**Polster-Kombination** Stoff/Ledernachbildung Morrocana
Stahlräder 6½ J x 16 mit Reifen 205/70 R16	**Leichtmetallräder** im „**5-Speichen**"-Design (Sterling Silber) 7 J x 18 mit Reifen 215/55 R18	**Leichtmetallräder** im „**5-Speichen**"-Design (Midnight Silber) 7 J x 18 mit Reifen 215/55 R18

opel-infos.de

Sonderausstattung			Selection	Edition	INNOVATION
Premium-Pakete		Paket-bestandteil	mit MwSt. ohne MwSt.		
Premium-Paket - Ergonomiesitz mit Gütesiegel AGR (Aktion Gesunder Rücken e.V.), Fahrer, Länge, Lehnen- und Sitzneigung, manuell einstellbar, Höhen-einstellung, elektrisch, elektropneumatische Lendenwirbelstütze in Länge und Höhe einstellbar, ausziehbare Oberschenkelauflage Fahrer und Beifahrer, inkl. Armlehne, Fahrer - Winter-Paket - Elektro-Paket - Komfort-Paket	LP77 / LP78		—	**1.240,–** 1.042,02	**530,–** 445,38

Premium-Paket-Leder
- Ergonomie-Sitz mit Gütesiegel AGR (Aktion Gesunder Rücken e.V.), Fahrer und Beifahrer, Länge, Lehnen- und Sitzneigung, manuell einstellbar, Höheneinstellung, elektrisch, elektropneumatische Lendenwirbelstütze in Länge und Höhe einstellbar, ausziehbare Oberschenkelauflage Fahrer und Beifahrer, inkl. Armlehne, Fahrer
- Winter-Paket
- Komfort-Paket
- Elektro-Paket
- Lederausstattung, inkl.
  - Sitzheizung, mehrstufig schaltbar, Fahrer und Beifahrer
  - Lenkradheizung
- **Leichtmetallräder** im „5-**Doppelspeichen**“-Design 7 J x 19 mit Reifen 225/45 R19
	LP79 / LP80		—	**2.970,–**
				2.495,80
					2.220,–
					1.865,55

Ausstattungspakete		Paket-bestandteil	mit MwSt. ohne MwSt.		
Elektro-Paket - Parkpilot, Einparkhilfe vorn und hinten - Außenspiegel, elektrisch einstell-, anklapp- und beheizbar - Steckdose, 230 Volt, an der Rückseite der Mittelkonsole	OGD	Premium-Paket Premium-Paket-Leder	—	**480,–** 403,36	S
Komfort-Paket - Zwei-Zonen Klimatisierungsautomatik - Ablagefach unter Beifahrersitz (nicht mit Lederausstattung) - Armlehne, Fahrersitz	OBY	Premium-Paket Premium-Paket-Leder	—	**465,–** 390,76	S

- = nicht verfügbar S = Serie = Unverbindliche Preisempfehlung

opel-infos.de

Sonderausstattung			Selection	Edition	INNOVATION
Winter-Paket - Sitzheizung, Fahrer und Beifahrer, mehrstufig schaltbar - Lederlenkrad, beheizbar	OCK	Premium-Paket Premium-Paket-Leder	—	**350,–** 294,12	**350,–** 294,12
Sicherheit		**Paket-bestandteil**	**mit MwSt.** ohne MwSt.		
Sicherheitslichtsystem **Adaptives Fahrlicht AFL+**, Bi-Xenon-Scheinwerfer mit variabler Lichtverteilung für Stadt, Spielstraße, Landstraße, Autobahn und Schlechtwetter, inkl. - Aktive Kurvenlichtfunktion - Abbiegelichtfunktion - Fernlichtassistent zur autom. Umschaltung zwischen Fern- und Abblendlicht - Tagfahrlicht LED-Technik - Scheinwerfer-Reinigungsanlage (nur in Verb. mit Sicht-Paket) Allianz Sicherheitspreis Genius	T95		—	**1.250,–** 1.050,42	S

- = nicht verfügbar S = Serie = Unverbindliche Preisempfehlung

opel-infos.de

Sonderausstattung			Selection	Edition	INNOVATION
Frontkamera (Generation 2), inkl. Frontkollisionswarner, Verkehrsschild- und Spurassistent - Frontkollisionswarner: Überwachung des eingestellten Abstands zum vorausfahrendem Fahrzeug, bei Unterschreitung Anzeige im zentralen Instrumentendisplay und Warnton - Verkehrsschildassistent: Erkennung von Geschwindigkeitsbegrenzungen, Überholverboten und deren Aufhebungen, Zusatzhinweisschildern (z.B. bei Nässe, Glätte, Richtung links/rechts) auf Standard-Verkehrsschildern, Beginn bzw. Ende von Autobahn, Kraftfahrstraßen und verkehrsberuhigtem Bereich, Anzeige des erkannten Schildes im Instrumenten-Display (abhängig von Verkehrsschildqualität, Sicht- und Witterungsbedingungen), automatische Aktivierung zwischen 14 km/h und 200 km/h (bei Tag) bzw. 150 km/h (bei Nacht) - Spurassistent: Warnung bei unbeabsichtigtem Verlassen der Fahrspur durch Warnton und Kontrollleuchte im Drehzahlmesser (nur in Verb. mit Sicht-Paket und Sicherheitslichtsystem AFL+) PLUS X AWARD ausgezeichnet für: Innovation	oBT		—	**700,–** 588,24	**700,–** 588,24
Reifendruck-Kontrollsystem	UJM		**210,–** 176,47	**210,–** 176,47	**210,–** 176,47
Fahrwerk & Räder		Paket-bestandteil	mit MwSt. ohne MwSt.		
16" Stahlräder					
Stahl**räder** inkl. Radabdeckung, 6½ J x 16 mit Reifen 205/70 R16	RRY		S	**ohne Mehrpreis**	—
19" Leichtmetallräder					
Leichtmetallräder im „5-**Doppelspeichen**"-Design, 7 J x 19 mit Reifen 225/45 R19	RT7		—	**600,–** 504,20	**600,–** 504,20
Räder Sonstiges					
Reserverad, Stahl, inkl. Wagenheber	RVZ		**60,–** 50,42	**60,–** 50,42	**60,–** 50,42

- = nicht verfügbar S = Serie = Unverbindliche Preisempfehlung

opel-infos.de

Sonderausstattung			Selection	Edition	INNOVATION
Infotainment		Paket-bestandteil	mit MwSt. ohne MwSt.		
Infotainment-Systeme allgemein: Dachantenne, geschwindigkeitsabhängige Lautstärke- und Bassregelung, UKW/MW, Autostore, RDS-EON					
Navi 950 Europa Stereo-CD-Radio mit integriertem Navigationssystem, Color Info Display 7“, 6 x 6 Senderspeicher, Doppeltuner, Graphic Equalizer, Mobiltelefon kompatible Bluetooth®-Schnittstelle und USB-Schnittstelle Navigation: Navigationssystem mit integriertem Speicher, Kartendarstellung in 2D oder 3D, Straßenkarte Europa, GPS-Modul, dynamische Routenführung über Karten- und/oder Pfeildarstellung und Ansage, Kartenanzeige von TMC-Meldungen, Übertragung ausgewählter Smartphone-Inhalte INTELLI LiNK	UHR		—	**900,–** 756,30	**900,–** 756,30
Bose Sound System, inkl. - 2 Lautsprecher in der A-Säule - 2 Lautsprecher in den Vordertüren - 2 Breitbandlautsprecher in den Hintertüren - 1 Subwoofer unter der Gepäckraumabdeckung - 1 Digitaler Soundprozessor (in Verb. mit Navi 950 Europa nur mit DAB+)	UQA		—	**580,–** 487,39	**580,–** 487,39
Digitaler Radioempfang DAB+ (Digital Audio Broadcasting) (in Verb. mit Navi 950 Europa nur mit Bose Sound System)	U2Q/ U4D		**210,–** 176,47	**210,–** 176,47	**210,–** 176,47

- = nicht verfügbar S = Serie = Unverbindliche Preisempfehlung

opel-infos.de

Sonderausstattung			Selection	Edition	INNOVATION
Komfort & sonstige Ausstattung		Paket-bestandteil	mit MwSt. ohne MwSt.		
Anhängerzugvorrichtung, abnehmbar (nicht in Verb. mit FlexFix®-Fahrradrägersystem)	SDE		**670,–** 563,03	**670,–** 563,03	**670,–** 563,03
Flex-Fix® Fahrradträgersystem, in Heckstoßfänger integriert, für 1 Fahrrad mit einem Gewicht von max. 30 kg, Erweiterungssatz für bis zu 3 Fahrrädern verfügbar, max. 60 kg (siehe Zubehör), abklappbar (nicht in Verb. mit Reserverad, Stahl)	D7D		—	**590,–** 495,80	**590,–** 495,80
Fußraummatten, Gummi, 4-teilig	VAV		—	**40,–** 33,61	**40,–** 33,61
Fußraumteppiche, Velours, 4-teilig	VYW		**50,–** 42,02	**50,–** 42,02	**50,–** 42,02
Lackierung:					
Zweischicht-Metallic oder -Perleffekt			**530,–** 445,38	**530,–** 445,38	**530,–** 445,38
Dreischicht-Perleffekt			**680,–** 571,43	**680,–** 571,43	**680,–** 571,43
Lederausstattung, Schwarz/Dunkelgrau/Kaffee-Braun, inkl. - Sitzkontaktflächen in Leder - Ergonomiesitz mit Gütesiegel AGR (Aktion Gesunder Rücken e.V.), **Fahrer** und **Beifahrer**, inkl. Armlehne, Fahrer - Sitzheizung, Fahrer und Beifahrer - Lenkradheizung	TAHY/ TAHZ/ TAJQ		—	**1.880,–** 1.579,83	**1.620,–** 1.361,34
Rückfahrkamera zur Darstellung des Bereichs hinter dem Fahrzeug bei eingelegtem Rückwärtsgang im Color Info Display	UVC		—	**290,–** 243,70	**290,–** 243,70
Schiebe-/ Ausstelldach, elektrisch betätigt	CF5		—	**650,–** 546,22	**650,–** 546,22
Quickheat Schnellheizsystem	C32		—	**260,–** 218,49	**260,–** 218,49

- = nicht verfügbar S = Serie = Unverbindliche Preisempfehlung

opel-infos.de

Sonderausstattung			Selection	Edition	INNOVATION
Ergonomie**sitz** mit Gütesiegel AGR (Aktion Gesunder Rücken e.V.), Fahrer, inkl. - Länge, Lehnen- und Sitzneigung manuell einstellbar - Höheneinstellung, elektrisch - Lendenwirbelstütze, elektropneumatisch in Länge und Höhe einstellbar - Ausziehbare Oberschenkelauflage - Kopfstützen, höhen- und neigungseinstellbar - Armlehne, Fahrer (Serie in Verb. mit Lederausstattung) Geprüft & empfohlen AGR	AE4	Premium-Paket Premium-Paket-Leder	—	**390,–** 327,73	**390,–** 327,73
Solar Protect®-Wärmeschutzverglasung, im Fond, stark getönt	AKo		—	**200,–** 168,07	S

- = nicht verfügbar S = Serie = Unverbindliche Preisempfehlung

opel-infos.de

Farben und Polster

			Uni		Metallic							Drei-schicht Perl-effekt
			Royal Blau	Schnee Weiß	Argon Silber	Graphit Schwarz	Orient Rot	Baracay Blau	Seiden Grau	Espresso Braun	Indian Rock	Creme Weiß
			G4C	GAZ	GAN	GAR	GCS	GQM	GYM	GYo	G6V	GYN
		Preis mit MwSt.	ohne Mehrpreis		530,–							680,–
Selection												
Stoff, Schwarz	TAHT	ohne Mehrpreis	●	●	●	●	●	●	●	●	●	●
Edition												
Stoff, Schwarz	TAHT	ohne Mehrpreis	●	●	●	●	●	●	●	●	●	●
Stoff, Adriablau	TAHV	ohne Mehrpreis		●	●	●	●		●	●	●	●
Leder, Schwarz	TAJQ	**1.880,–**	●	●	●	●	●	●	●	●	●	●
INNOVATION												
Stoff/Ledernachbildung, Dunkelgrau	TAHW	ohne Mehrpreis	●	●	●	●	●	●	●	●	●	●
Stoff/Ledernachbildung, Kaffee-Braun	TAHX	ohne Mehrpreis		●	●	●			●	●	●	●
Leder, Dunkelgrau	TAHY	**1.620,–**	●	●	●	●	●	●	●	●	●	●
Leder, Kaffee-Braun	TAHZ	**1.620,–**		●	●	●			●	●	●	●

● mögliche Polster-/Farbkombination

opel-messe

Zubehör		Selection	Edition	INNOVATION
	Bestell-schlüssel	mit MwSt. ohne MwSt.		
Aluminium-Basisträger, 2 Stück	1732286 / 95015257	**189,–** 158,82	**189,–** 158,82	**189,–** 158,82
Erweiterungssatz für 2. und 3. Fahrrad in Verb. mit FlexFix®-Fahrradträgersystem	1732284 / 13368220	**124,–** 104,20	**124,–** 104,20	**124,–** 104,20
Laderaummatte, mit Gummiunterseite	1723115 / 95459816	**99,–** 83,19	**99,–** 83,19	**99,–** 83,19
Laderaumwanne, mit rutschfester Oberfläche und 40 mm hohem Rand	1722045 / 95048492	**134,–** 112,61	**134,–** 112,61	**134,–** 112,61
Laderaumunterteilung, faltbar	1722046 / 95459811	**99,–** 83,19	**99,–** 83,19	**99,–** 83,19
Nebelscheinwerfer, Nachrüstsatz	1710211 / 95092171	**209,–** 175,63	**209,–** 175,63	**209,–** 175,63
Fußraummatten, Gummi	1723110 / 95048520	**51,50** 43,28	**51,50** 43,28	**51,50** 43,28
Fußraumteppiche, Velours				
Schwarz	1723111 / 95048525	**68,50** 57,56	**68,50** 57,56	**68,50** 57,56
Cocoa	1723112 / 95048526	**68,50** 57,56	**68,50** 57,56	**68,50** 57,56
OPC Line-Paket, grundlackiert, bestehend aus Frontspoiler-lippe, Seitenschwellern und Heckschürzenlippe	1705268 / 95226268	**999,–** 839,50	**999,–** 839,50	**999,–** 839,50
Schmutzfänger				
Vorn	1718072 / 95918827	**17,90** 15,04	**17,90** 15,04	**17,90** 15,04
Hinten	1718068 / 95918828	**17,90** 15,04	**17,90** 15,04	**17,90** 15,04
Seitenschutzleisten, Anthrazit (auch grundlackiert erhältlich)	1705254 / 95476872	**239,–** 200,84	**239,–** 200,84	**239,–** 200,84

- = nicht verfügbar = Unverbindliche Preisempfehlung

opel-infos.de

Zubehör		Selection	Edition	INNOVATION
Sonnenblenden, maßgeschneidert Für Heckscheibe	1732415 / 95515381	**77,50** 65,13	**77,50** 65,13	**77,50** 65,13
Sonnenblenden, maßgeschneidert Für Seitenfenster	1732414 / 95515380	**89,50** 75,21	**89,50** 75,21	**89,50** 75,21
Sonnenbrillenhalter				
Kashmir	2352020 / 95143283	**15,90** 13,36	**15,90** 13,36	**15,90** 13,36
Titanium	2352019 / 95064396	**15,90** 13,36	**15,90** 13,36	**15,90** 13,36
Winterkompletträder:				
4 Stahlräder 6½ J x 16 inkl. Radabdeckung mit Reifen Continental 195/70 R16-94H	1750150	**960,–** 806,72	**960,–** 806,72	**960,–** 806,72
4 Stahlräder 7 J x 17, mit Reifen Hankook 215/60 R17 96H, mit Luftdrucksensor	1750153	**1.060,–** 890,76	**1.060,–** 890,76	**1.060,–** 890,76
4 Leichtmetallräder 7 J x 17, mit Reifen Goodyaer 215/60 R17-96H	1750154	**1.328,–** 1.115,97	**1.328,–** 1.115,97	**1.328,–** 1.115,97

- = nicht verfügbar = Unverbindliche Preisempfehlung

Die Preisliste enthält lediglich eine Auswahl an Zubehör. Für bestimmte Teile fallen zusätzlich individuelle Einbaukosten an.
Mehr Zubehör finden Sie auf www.opel.de oder bei Ihrem Opel Service Partner. Bitte erfragen Sie die aktuellen Preise für Winterkompletträder bei Ihrem Opel Partner.

Opel Flex Garantie	Laufzeit 12 Monate / 120.000 km Gesamtlaufleistung	Laufzeit 24 Monate / 150.000 km Gesamtlaufleistung	Laufzeit 36 Monate / 150.000 km Gesamtlaufleistung	Laufzeit 48 Monate / 150.000 km Gesamtlaufleistung
	mit MwSt. ohne MwSt.			
Abschluss bis Erstzulassung (für Schnellentschlossene)	**169,–** 142,02	**399,–** 335,29	**599,–** 503,36	**799,–** 671,43
Fahrzeuge bis 24 Monate nach Erstzulassung[1]	**199,–** 167,23	**459,–** 385,71	**679,–** 570,59	**899,–** 755,46

Ein Angebot gemäß den näheren Bedingungen der CG Car-Garantie Versicherungs-AG. Weitere Informationen finden Sie auf der Opel Service Seite und im Internet unter "www.opel.de".

[1] Bis maximal 40.000 km Gesamtlaufleistung zum Zeitpunkt der Garantievergabe.

opel-infos.de

Die Opel Anschlussgarantie für Großkunden mit Lieferabkommen!

Die volle Kosten- und Planungssicherheit im Fuhrparkmanagement – mit der **Opel Anschlussgarantie für Groß- und Gewerbekunden.**

Verlängern Sie einfach den zweijährigen Garantieschutz für Ihr neues Opel Flottenmodell **wahlweise für das dritte bzw. das dritte und vierte Jahr**. Damit entfällt das Ausgabenrisiko für Material- und Lohnkosten bei garantiebedingten Reparaturfällen.

Und weil Sie am besten wissen, wie viele Kilometer Ihre Flottenfahrzeuge im Jahr zurücklegen, können Sie auch noch aus **vier Laufleistungs-Varianten** wählen. Somit ist auch **Variabilität garantiert** – und Sie können sicher sein, dass dieses attraktive Servicepaket perfekt zu Ihrem Fuhrparkprofil passt.

Als weiteres Plus profitieren Sie von **steigenden Wiederverkaufswerten**, denn die Anschlussgarantie ist nicht halter-, sondern fahrzeuggebunden.

Weitere Informationen erhalten Sie bei Ihrem Opel-Partner.

Mehr Auto. Mehr Garantie. Mehr Sicherheit.

opel-infos.de

Maße	
Wagenabmessungen in mm	**Mokka**
Länge	4278
Breite mit ein-/ ausgeklappten Außenspiegeln	1777 / 2038
Höhe (bei Leergewicht)	1658
Radstand	2555
Spurweite, vorn	1540
Spurweite, hinten	1540
Bodenfreiheit	158
Wendekreis in m	
Bordstein zu Bordstein	10,9
Gepäckraumabmessungen in mm	
Länge am Boden bis Rücksitzlehne	730
Länge am Boden bei vorgeklappter Rücksitzlehne	1530
Breite am Radeinbau	915
Höhe der Ladekante	721
Öffnungshöhe	808
Öffnungsbreite in Höhe Gürtellinie	911
Gepäckrauminhalt in l nach ISO 3832	
Nur Gepäckraum bis Gepäckraumabdeckung	356
Bei vorgeklappter Rücksitzlehne bis Oberkante Vordersitzrückenlehne	785
Bei vorgeklappter Rücksitzlehne bis unters Dach	1372

Alle Werte beziehen sich auf das EU-Basismodell mit serienmäßiger Ausstattung. Zusätzliche Ausstattungen können das Leergewicht und in manchen Fällen auch die zulässigen Achslasten sowie das zulässige Gesamtgewicht erhöhen bzw. die Zuladung reduzieren.

opel-infos.de

Mokka-A SUV5

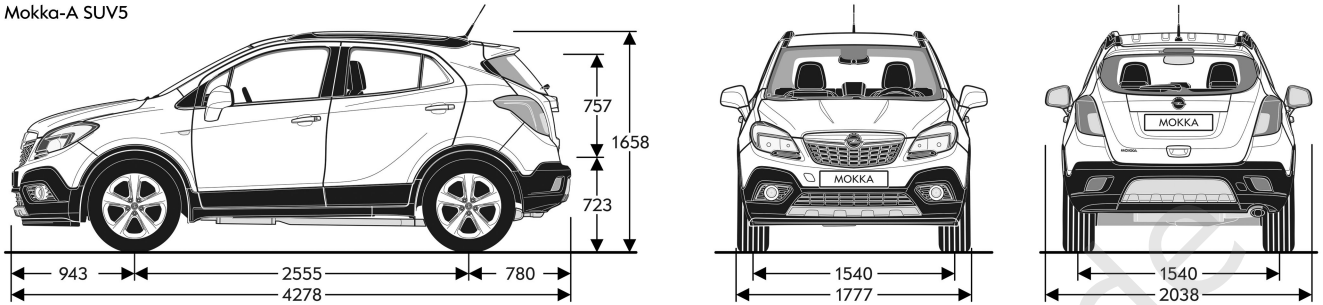

Reifenkennzeichnung				
Reifengröße	Kraftstoffeffizienzklasse	Nasshaftungsklasse	Externes Rollgeräusch in dB	Externe Rollgeräuschklasse
205/70 R16	C	B	71	
215/55 R18	E	B	71	

opel-infos.de

Mokka								
5-Gang-Schaltgetriebe	Höchst-geschwindigkeit in km/h	Beschleunigung von 0 – 100 km/h in Sekunden	Elastizität 80 – 120 km/h im 5. Gang in Sekunden	Kraftstoffverbrauch in l / 100 km			CO2 Emission in g / km kombiniert	Effizienz-klasse
				Innerstädtisch	Außerstädtisch	Kombiniert		
1.6 mit Start/Stop	170	12,5	17,9	8,4	5,4	6,5	153	E
6-Gang-Schaltgetriebe								
1.7 CDTI	187	10,5	10,5	5,4	4,0	4,5	120	B
6-Gang-Schaltgetriebe mit 4 x 4 Allradantrieb								
1.4 Turbo mit Start/Stop	190	9,9	13,5	8,0	5,5	6,4	149	D
1.7 CDTI	184	10,9	11,1	5,6	4,5	4,9	129	B
6-Stufen-Automatik								
1.4 Turbo	187	10,7	-	8,4	5,8	6,7	158	E
1.7 CDTI	184	11,5	-	6,4	4,6	5,3	139	C

Alle Werte beziehen sich auf das EU-Basismodell mit serienmäßiger Ausstattung. Die angegebenen Werte wurden nach den vorgeschriebenen Messverfahren (gemäß VO (EG) Nr. 715/2007) unter Berücksichtigung des in Übereinstimmung mit dieser Vorschrift festgelegte Fahrzeugleergewicht ermittelt. Zusätzliche Ausstattungen können zu geringfügig höheren als den angegebenen Verbrauchs- sowie CO2 -Werten führen. Sie können außerdem das Leergewicht und in manchen Fällen auch die zulässigen Achslasten sowie das zulässige Gesamtgewicht erhöhen bzw. die zulässige Anhängelast reduzieren. Folglich können sie die Höchstgeschwindigkeit vermindern und die Beschleunigungszeit erhöhen. Die angegebenen Fahrleistungen sind erreichbar bei Leergewicht (ohne Fahrer) plus 200 kg Zuladung.

opel-mtos.de

Motoren	1.6	1.4 Turbo / 1.4 Turbo ecoFLEX	1.7 CDTI
Schadstoffarm nach	EURO5	EURO5	EURO5
Kraftstoff	Super	Super	Diesel
Anzahl der Zylinder	4	4	4
Hubraum cm^3	1598	1364	1686
Bohrung / Hub in mm	79,0 /	72,5 /	79,0 /
Max. Leistung in kW (PS)/bei min^{-1}	85 (115) / 6000	103 (140) / 4900 – 6000	96 (130) / 4000
Max. Drehmoment in Nm/bei min^{-1}	155 / 4000	200 / 1850 – 4900	300 / 2000 – 2500
Verdichtungsverhältnis	10,8 : 1	9,5 : 1	16,5 : 1
Kraftstofftank-Füllmenge in l	53	53	52
Anhängelast/Dachlasten in kg			
ungebremst	500	500	500
gebremst bei 12% Prüfsteigung	1200	1200	1200
Maximale Stützlast	75	75	75
Zulässige Dachlast[1)]	75	75	75

Alle Werte beziehen sich auf das EU-Basismodell mit serienmäßiger Ausstattung. Zusätzliche Ausstattungen können die zulässigen Anhängelasten reduzieren.

opel-infos.de

[1)] Unter Berücksichtigung des zulässigen Gesamtgewichts. Aus Sicherheitsgründen wird empfohlen, mit Dachlast nicht schneller als 120 km/h zu fahren.

Opel Service

Europaweiter Kundenservice.
In ganz Europa stehen über 6.000 Opel-Servicebetriebe bereit, um Sie individuell, fach- und termingerecht zu betreuen.

Opel Mobilservice.
Wo immer Sie unterwegs sind, der Opel Mobilservice hilft Ihnen weiter. In über 40 europäischen Ländern – rund um die Uhr. Mit starken Leistungen wie Pannenhilfe, Abschleppdienst, Mietwagenservice, Hotelunterbringung oder Organisation Ihrer Weiterreise per Bahn oder Flugzeug. Für nähere Informationen, insbesondere zur Laufzeit und Abwicklung, wenden Sie sich bitte an ihren Opel Partner.

Finanzierungsangebote.
Die GMAC Bank GmbH bietet Ihnen auf Basis von SmartBuy Ihre Finanzierung nach Maß.

Leasingangebote.
SmartLease ist der flexibelste Weg zum Fahrzeug Ihrer Wahl. Sonderzahlung, monatliche Raten, Vertragslaufzeit und Kilometerleistung lassen sich individuell vereinbaren.

Opel Autoversicherung.
Wir empfehlen Ihnen den Abschluss der Opel Autoversicherung über die Opel Händler VersicherungsService GmbH (Versicherer: Allianz Versicherungs-AG). So haben Sie im Schadensfall Anspruch auf die Reparatur beim Opel Service Partner und die Verwendung von Opel Original Teilen. Ihr Opel Partner macht Ihnen gerne ein unverbindliches Angebot.

Opel Rent Mietwagenservice.
Bei Bedarf hält Sie Opel rent mobil, wenn Ihr Fahrzeug, bedingt durch einen Werkstattaufenthalt, einmal ausfallen sollte.

Teile- und Zubehörservice.
Alles, was Ihren Opel noch praktischer, komfortabler oder auch individueller macht, gibt es im Opel Shop.

Neuwagengarantie.
Diese Garantie gilt für alle Pkw und Nutzfahrzeuge gemäß den zugrunde liegenden Garantiebedingungen für 24 Monate ab Erstzulassung bzw. Lieferung durch den erstausliefernden Opel Vertragshändler, je nachdem, welches Datum früher liegt - ohne Kilometerbegrenzung.

Opel Flex Garantie.
Die Opel Flex-Garantie* kann innerhalb von 24 Monaten nach Erstzulassung eines Neuwagens erworben werden. Beim Abschluss darf eine Laufleistung von 40.000 km nicht überschritten sein. Die Opel Flex-Garantie passt sich mit Garantielaufzeiten von 12, 24, 36 und 48 Monaten perfekt den individuellen Kundenbedürfnissen an. Für Schnellentschlossene, welche die Garantie direkt mit dem Neuwagenkauf abschließen, bietet sie einen erheblichen Preisvorteil. Die Opel Flex Garantie umfasst die wichtigsten Baugruppen und beginnt am ersten Tag des dritten Jahres ab Erstzulassung. Mehr Informationen finden Sie unter www.opel.de

12 Jahre Garantie gegen Durchrostung.
Opel gibt Ihnen die sichere Langzeitgarantie gegen Durchrostung gemäß den dafür geltenden Garantiebedingungen.
Sie brauchen hierzu lediglich die jährlich vorgesehenen Korrosionsschutzprüfungen von einem Opel Service Partner durchführen zu lassen. Die Korrosionsschutzprüfung ist in den regelmäßigen Serviceüberprüfungen / Inspektionen bei einem Opel Service Partner ohne Mehrkosten enthalten oder gesondert bei einem Opel Service Partner in Auftrag zu geben.

Opel in den neuen Medien.
Auch im Internet können Sie sich unter www.opel.de Ihr individuelles Fahrzeug mit dem Konfigurator zusammenstellen. Sie finden dort aktuelle Informationen zu Modellen, Varianten, Preisen, Recycling und Serviceleistungen der Adam Opel AG.

Recycling.
Informationen über die recyclinggerechte Konstruktion, über Altfahrzeug-Rücknahmestellen und das Recycling von Altfahrzeugen finden Sie im Internet unter www.opel.de

*Anschlussgarantie gemäß den näheren Garantiebedingungen der CG Car-Garantie Versicherungs-AG.

opel-info.de

Wir leben Autos.

Alle Preisangaben sind unverbindliche Preisempfehlungen ab Werk, mit und ohne Mehrwertsteuer. Die unverbindlichen Preisempfehlungen für Sonderausstattungen gelten nur bei werkseitigem Einbau bzw. werkseitiger Lieferung. Der Inhalt entspricht dem Stand bei Drucklegung (04/13). Wir behalten uns Änderungen von Konstruktion und Ausstattung vor. Außerhalb der Bundesrepublik Deutschland können Angebot, Technik und Ausstattung unserer Fahrzeuge abweichen. Bitte informieren Sie sich über die genaue Ausstattung unserer Fahrzeuge bei Ihrem Opel Partner. Weitere Informationen über Opel und den Opel Versicherungsservice unter www.opel.de. InfoService: 01805-5510

Best.-Nr.: 01/07500/1301

Auf umweltfreundlichem, chlorfreiem Papier gedruckt.

ADAM OPEL AG, Rüsselsheim