OPEL Vivaro

Preise, Ausstattungen & technische Daten

22. November 2010

opel-infos.de

Vivaro Kastenwagen 2,7t zulässiges Gesamtgewicht				L1H1	L1H2	L2H1	L2H2
	Motor		Getriebe	ohne MwSt. mit MwSt.	ohne MwSt. mit MwSt.	ohne MwSt. mit MwSt.	ohne MwSt. mit MwSt.
Diesel	**2.0 CDTI** 66 kW (90 PS)		6-Gang	**21.260,–** 25.299,40	–	–	–
Diesel	**2.0 CDTI** 66 kW (90 PS) (EURO5)	mit DPF	6-Gang	**22.140,–** 26.346,60	–	–	–
Diesel	**2.0 CDTI** 84 kW (114 PS)		6-Gang	**22.015,–** 26.197,85	–	–	–
Diesel	**2.0 CDTI** 84 kW (114 PS)		6-Gang-Easytronic	**23.020,–** 27.393,80	–	–	–
Diesel	**2.0 CDTI** 84 kW (114 PS) (EURO5)	mit DPF	6-Gang	**22.895,–** 27.245,05	–	–	–
Diesel	**2.5 CDTI** 107 kW (146 PS)	mit DPF	6-Gang	**23.570,–** 28.048,30	–	–	–
Diesel	**2.5 CDTI** 107 kW (146 PS)	mit DPF	6-Gang-Easytronic	**24.575,–** 29.244,25	–	–	–
Benzin	**2.0** 86 kW (117 PS)		6-Gang	**21.915,–** 26.078,85	–	–	–

opel-info.de

Vivaro Kastenwagen 2,9t zulässiges Gesamtgewicht				L1H1	L1H2	L2H1	L2H2
	Motor		Getriebe	ohne MwSt. mit MwSt.	ohne MwSt. mit MwSt.	ohne MwSt. mit MwSt.	ohne MwSt. mit MwSt.
Diesel	**2.0 CDTI** 66 kW (90 PS)		6-Gang	**21.780,–** 25.918,20	–	**22.360,–** 26.608,40	–
Diesel	**2.0 CDTI** 66 kW (90 PS) (EURO5)	mit DPF	6-Gang	**22.660,–** 26.965,40	–	**23.240,–** 27.655,60	–
Diesel	**2.0 CDTI** 84 kW (114 PS)		6-Gang	**22.535,–** 26.816,65	**24.190,–** 28.786,10	**23.115,–** 27.506,85	**24.745,–** 29.446,55
Diesel	**2.0 CDTI** 84 kW (114 PS)		6-Gang-Easytronic	**23.540,–** 28.012,60	**25.195,–** 29.982,05	**24.120,–** 28.702,80	**25.750,–** 30.642,50
Diesel	**2.0 CDTI** 84 kW (114 PS) (EURO5)	mit DPF	6-Gang	**23.415,–** 27.863,85	**25.070,–**[1] 29.833,30	**23.995,–** 28.554,05	**25.625,–**[1] 30.493,75
Diesel	**2.5 CDTI** 107 kW (146 PS)	mit DPF	6-Gang	**24.090,–** 28.667,10	**25.745,–** 30.636,55	**24.670,–** 29.357,30	**26.300,–** 31.297,–
Diesel	**2.5 CDTI** 107 kW (146 PS)	mit DPF	6-Gang-Easytronic	**25.095,–** 29.863,05	**26.750,–** 31.832,50	**25.675,–** 30.553,25	**27.305,–** 32.492,95
Benzin	**2.0** 86 kW (117 PS)		6-Gang	**22.435,–** 26.697,65	**24.090,–** 28.667,10	**23.015,–** 27.387,85	**24.645,–** 29.327,55

[1] EURO4

opel-infos.de

Vivaro Kastenwagen Doppelkabine 2,7t zulässiges Gesamtgewicht				L1H1	L1H2	L2H1	L2H2
	Motor		Getriebe	ohne MwSt. mit MwSt.	ohne MwSt. mit MwSt.	ohne MwSt. mit MwSt.	ohne MwSt. mit MwSt.
Diesel	**2.0 CDTI** 84 kW (114 PS)		6-Gang	**24.670,–** 29.357,30	–	–	–
Diesel	**2.0 CDTI** 84 kW (114 PS)		6-Gang-Easytronic	**25.675,–** 30.553,25	–	–	–
Diesel	**2.0 CDTI** 84 kW (114 PS) (EURO5)	mit DPF	6-Gang	**25.550,–** 30.404,50	–	–	–
Diesel	**2.5 CDTI** 107 kW (146 PS)	mit DPF	6-Gang	**26.225,–** 31.207,75	–	–	–
Diesel	**2.5 CDTI** 107 kW (146 PS)	mit DPF	6-Gang-Easytronic	**27.230,–** 32.403,70	–	–	–
Benzin	**2.0** 86 kW (117 PS)		6-Gang	**24.570,–** 29.238,30	–	–	–

opel-info.de

Vivaro Kastenwagen Doppelkabine 2,9t zulässiges Gesamtgewicht				L1H1	L1H2	L2H1	L2H2
	Motor		Getriebe	ohne MwSt. mit MwSt.	ohne MwSt. mit MwSt.	ohne MwSt. mit MwSt.	ohne MwSt. mit MwSt.
Diesel	**2.0 CDTI** 84 kW (114 PS)		6-Gang	**25.190,–** 29.976,10	–	**25.770,–** 30.666,30	–
Diesel	**2.0 CDTI** 84 kW (114 PS)		6-Gang-Easytronic	**26.195,–** 31.172,05	–	**26.775,–** 31.862,25	–
Diesel	**2.0 CDTI** 84 kW (114 PS) (EURO5)	mit DPF	6-Gang	**26.070,–** 31.023,30	–	–	–
Diesel	**2.5 CDTI** 107 kW (146 PS)	mit DPF	6-Gang	**26.745,–** 31.826,55	–	**27.325,–** 32.516,75	–
Diesel	**2.5 CDTI** 107 kW (146 PS)	mit DPF	6-Gang-Easytronic	**27.750,–** 33.022,50	–	**28.330,–** 33.712,70	–
Benzin	**2.0** 86 kW (117 PS)		6-Gang	**25.090,–** 29.857,10	–	**25.670,–** 30.547,30	–

opel-infos.de

Vivaro Combi 2,7t zulässiges Gesamtgewicht				L1H1	L1H2	L2H1	L2H2
	Motor		Getriebe	ohne MwSt. mit MwSt.	ohne MwSt. mit MwSt.	ohne MwSt. mit MwSt.	ohne MwSt. mit MwSt.
Diesel	**2.0 CDTI** 66 kW (90 PS)		6-Gang	**23.155,–** 27.554,45	–	–	–
	2.0 CDTI ecoFLEX 66kW (90 PS)		6-Gang	**23.155,–** 27.554,45	–	–	–
	2.0 CDTI 66 kW (90 PS) (EURO5)	mit DPF	6-Gang	**24.035,–** 28.601,65	–	–	–
	2.0 CDTI 84 kW (114 PS)		6-Gang	**23.910,–** 28.452,90	–	–	–
	2.0 CDTI 84 kW (114 PS)		6-Gang-Easytronic	**24.915,–** 29.648,85	–	–	–
	2.0 CDTI ecoFLEX 84 kW (114 PS)		6-Gang	**23.910,–** 28.452,90	–	–	–
	2.0 CDTI 84 kW (114 PS) (EURO5)	mit DPF	6-Gang	**24.790,–** 29.500,10	–	–	–
	2.5 CDTI 107 kW (146 PS)	mit DPF	6-Gang	**25.465,–** 30.303,35	–	–	–
	2.5 CDTI 107 kW (146 PS)	mit DPF	6-Gang-Easytronic	**26.470,–** 31.499,30	–	–	–

opel-infos.de

Vivaro Combi Design Edition 2,7t zulässiges Gesamtgewicht				L1H1	L1H2	L2H1	L2H2
	Motor		Getriebe	ohne MwSt. mit MwSt.	ohne MwSt. mit MwSt.	ohne MwSt. mit MwSt.	ohne MwSt. mit MwSt.
Diesel	**2.0 CDTI** 66 kW (90 PS)		6-Gang	**23.560,–** 28.036,40	–	–	–
	2.0 CDTI 66 kW (90 PS) (EURO5)	mit DPF	6-Gang	**24.440,–** 29.083,60	–	–	–
	2.0 CDTI 84 kW (114 PS)		6-Gang	**24.315,–** 28.934,85	–	–	–
	2.0 CDTI 84 kW (114 PS)		6-Gang-Easytronic	**25.320,–** 30.130,80	–	–	–
	2.0 CDTI 84 kW (114 PS) (EURO5)	mit DPF	6-Gang	**25.195,–** 29.982,05	–	–	–
	2.5 CDTI 107 kW (146 PS)	mit DPF	6-Gang	**25.870,–** 30.785,30	–	–	–
	2.5 CDTI 107 kW (146 PS)	mit DPF	6-Gang-Easytronic	**26.875,–** 31.981,25	–	–	–

opel-infos.de

Vivaro Combi 2,9t zulässiges Gesamtgewicht				L1H1	L1H2	L2H1	L2H2
	Motor		Getriebe	ohne MwSt. mit MwSt.	ohne MwSt. mit MwSt.	ohne MwSt. mit MwSt.	ohne MwSt. mit MwSt.
Diesel	**2.0 CDTI** 66 kW (90 PS)		6-Gang	**23.675,–** 28.173,25	–	**24.255,–** 28.863,45	–
	2.0 CDTI 66 kW (90 PS) (EURO5)	mit DPF	6-Gang	**24.555,–** 29.220,45	–	**25.135,–** 29.910,65	–
	2.0 CDTI 84 kW (114 PS)		6-Gang	**24.430,–** 29.071,70	–	**25.010,–** 29.761,90	–
	2.0 CDTI 84 kW (114 PS)		6-Gang-Easytronic	**25.435,–** 30.267,65	–	**26.015,–** 30.957,85	–
	2.0 CDTI 84 kW (114 PS) (EURO5)	mit DPF	6-Gang	**25.310,–** 30.118,90	–	**25.890,–** 30.809,10	–
	2.5 CDTI 107 kW (146 PS)	mit DPF	6-Gang	**25.985,–** 30.922,15	–	**26.565,–** 31.612,35	–
	2.5 CDTI 107 kW (146 PS)	mit DPF	6-Gang-Easytronic	**26.990,–** 32.118,10	–	**27.570,–** 32.808,30	–

opel-info.de

Vivaro Combi Design Edition 2,9t zulässiges Gesamtgewicht				L1H1	L1H2	L2H1	L2H2
	Motor		Getriebe	ohne MwSt. mit MwSt.	ohne MwSt. mit MwSt.	ohne MwSt. mit MwSt.	ohne MwSt. mit MwSt.
Diesel	**2.0 CDTI** 66 kW (90 PS)		6-Gang	**24.080,–** 28.655,20	–	**24.660,–** 29.345,40	–
	2.0 CDTI 66 kW (90 PS) (EURO5)	mit DPF	6-Gang	**24.960,–** 29.702,40	–	**25.540,–** 30.392,60	–
	2.0 CDTI 84 kW (114 PS)		6-Gang	**24.835,–** 29.553,65	–	**25.415,–** 30.243,85	–
	2.0 CDTI 84 kW (114 PS)		6-Gang-Easytronic	**25.840,–** 30.749,60	–	**26.420,–** 31.439,80	–
	2.0 CDTI 84 kW (114 PS) (EURO5)	mit DPF	6-Gang	**25.715,–** 30.600,85	–	**26.295,–** 31.291,05	–
	2.5 CDTI 107 kW (146 PS)	mit DPF	6-Gang	**26.390,–** 31.404,10	–	**26.970,–** 32.094,30	–
	2.5 CDTI 107 kW (146 PS)	mit DPF	6-Gang-Easytronic	**27.395,–** 32.600,05	–	**27.975,–** 33.290,25	–

opel-infos.de

Vivaro Pritsche				Hochpritsche ohne Seitenstaufächer	Hochpritsche mit Seitenstaufächer
	Motor		Getriebe	ohne MwSt. mit MwSt.	ohne MwSt. mit MwSt.
Diesel	**2.0 CDTI** 66 kW (90 PS)		6-Gang	**24.110,–** 28.690,90	**24.310,–** 28.928,90
Diesel	**2.0 CDTI** 66 kW (90 PS)	mit DPF	6-Gang	**24.990,–** 29.738,10	**25.190,–** 29.976,10
Diesel	**2.0 CDTI** 84 kW (114 PS)		6-Gang	**24.865,–** 29.589,35	**25.065,–** 29.827,35
Diesel	**2.0 CDTI** 84 kW (114 PS)		6-Gang-Easytronic	**25.870,–** 30.785,30	**26.070,–** 31.023,30
Diesel	**2.0 CDTI** 84 kW (114 PS)	mit DPF	6-Gang	**25.745,–** 30.636,55	**25.945,–** 30.874,55
Diesel	**2.5 CDTI** 107 kW (146 PS)	mit DPF	6-Gang	**26.420,–** 31.439,80	**26.620,–** 31.677,80
Diesel	**2.5 CDTI** 107 kW (146 PS)	mit DPF	6-Gang-Easytronic	**27.425,–** 32.635,75	**27.625,–** 32.873,75
Benzin	**2.0** 86 kW (117 PS)		6-Gang	**24.765,–** 29.470,35	**24.965,–** 29.708,35

opel-infosite

Allgemeine Serienausstattung

Sicherheit

Front**airbag**, Fahrer

Bremsen:
- Antiblockiersystem (ABS), elektronisch geregelt
- Bremsassistent
- Scheibenbremsen, vorn und hinten

Wegfahrsperre, elektronisch

Infotainment

Stereo-CD-**Radio CD 10**, Stereo-Eingang für externe Audiogeräte (Aux-In, Cinch)

Komfort & sonstige Ausstattung

Auspuffanlage, Edelstahl

Außenspiegel mit Doppelsichtfeld, manuell einstellbar

Beleuchtung für Fahrerkabine und Lade- bzw. Passagierraum

Drehzahlmesser

Kraftstoffbehälter, 90 Liter

Lenksäule, längseinstellbar

Pollenfilter und 4 Luftaustrittsdüsen im Armaturenbrett

Räder und **Reifen**:
- Stahlräder 6 J x 16 mit Radabdeckungen
- Reifen 195/65 R16 (nicht für 2.5 CDTI) bzw.
  Reifen 205/65 R16 (mit L2 oder 2.9t) bzw.
  Reifen 215/65 R16 (nur für 2.5 CDTI)
- Reifen-Reparatur-Set (nur für H1) bzw. Reserverad, Stahl (nicht für H1)

Seitenschutzleisten

Servolenkung

Türen:
- 2 Flügeltüren hinten (nicht für Pritsche), verblecht (für Combi nicht verblecht), Öffnungswinkel 90° oder 180° (nicht für Doppelkabine), hinterer Stoßfänger mit Trittstufenfunktion
- Schiebetür zum Lade- bzw. Passagierraum, Beifahrerseite mit Trittstufe (nicht für Pritsche)

Wärmeschutzverglasung, getönt

opel-infos.de

Modellbezogene Serienausstattung		
Kastenwagen / Pritsche	**Doppelkabine**	**Combi**
		Zentralverriegelung mit Funkfernbedienung
	Dachverkleidung	
	Seitenwandinnenverkleidung auf linker Seite im Fond	
	Bodenbelag	
	Laderaumtrennwand	**Laderaumverkleidung**
Sitze: Fahrersitz in Länge, Höhe und Neigung einstellbar, Beifahrer-Doppelsitzbank, Kopfstützen auf allen Plätzen, Schiebetür, Beifahrerseite, ohne Fenster	**Sitze:** Beifahrer-Doppelsitzbank, feststehende Sitzbank mit 3 Sitzplätzen, verstellbaren Kopfstützen und 3 integrierten Dreipunktsicherheitsgurten, Schiebetür, Beifahrerseite, mit feststehendem Fenster, Seitenfenster in 2. Sitzreihe, feststehend, Fahrerseite	**Sitze:** Beifahrer-Doppelsitzbank, herausnehmbare Sitzbank in 2. und 3. Sitzreihe mit jeweils 3 Sitzplätzen, Rückenlehne und Sitzbank der 3. Sitzreihe vorklappbar, Kopfstützen, höheneinstellbar, auf allen Plätzen, Haltegriff für äußere Sitzplätze der 2. und 3. Sitzreihe, Schiebetür, Beifahrerseite, mit feststehendem Fenster, Seitenfenster in 2. Sitzreihe, feststehend, Fahrerseite
		Zusätzlich für Combi Design Edition: - Solar Protect®-Wärmeschutzverglasung, im Fond, stark getönt - Lederlenkrad inkl. Geschwindigkeitsregler - Nebelscheinwerfer - Designradkappen, vollflächig

opel-info.de

Sonderausstattung			Kastenwagen	Doppelkabine	Combi	Pritsche
Ausstattungspakete		Paket-bestandteil	ohne MwSt. mit MwSt.			
Design-Paket Style - Sicht-Paket - Optik-Paket 3 - 16“ Leichtmetallräder [QE0] (nur für Combi Design Edition)	PHPV		—	—	**1.800,–** 2.142,–	—
Edition-Paket - Klimaanlage - Fensterheber, elektrisch, vorn - Außenspiegel, elektrisch, beheizbar - Zentralverriegelung mit Funkfernbedienung - Schlüssel mit Funkfernbedienung für Zentralverrieglung - Radabdeckungen, ganzflächig - Stoßfänger, vorn, in Wagenfarbe mit Stoßfläche in Anthrazit - Stereo-CD-Radio CD 20 - Interieur-Applikationen, Mattchrom - Raucher-Ausstattung (nicht in Verb. mit digitalem Fahrtenschreiber oder Ozeangrün; nicht für Combi Design Edition)	A4K		**1.649,–** 1.962,31	**1.649,–** 1.962,31	**1.449,–** 1.724,31	**1.649,–** 1.962,31
In Verbindung mit Heckklappe			**1.449,–** 1.724,31	**1.449,–** 1.724,31	**1.449,–** 1.724,31	—
Elektrik-Paket - Außenspiegel, kurzer Arm, elektrisch einstell- und beheizbar - Fensterheber, elektrisch, vorn - Zentralverriegelung mit Funkfernbedienung - Schlüssel mit Funkfernbedienung für Zentralverriegelung - Raucher-Ausstattung (nicht in Verb. mit Diebstahlwarnanlage)	B28	Sicht-Paket Edition-Paket Komfort-Paket	**448,–** 533,12	**448,–** 533,12	**248,–** 295,12	**448,–** 533,12
In Verbindung mit Heckklappe			**248,–** 295,12	**248,–** 295,12	**248,–** 295,12	—

- = nicht verfügbar S = Serie = Unverbindliche Preisempfehlung

opel-infos.de

Sonderausstattung			Kastenwagen	Doppelkabine	Combi	Pritsche
Komfort-Paket - Klimaanlage - Fensterheber, elektrisch, vorn - Außenspiegel, kurzer Arm, elektrisch einstell- und beheizbar - Zentralverriegelung mit Funkfernbedienung - Schlüssel mit Funkfernbedienung für Zentralverriegelung - Raucher-Ausstattung	XEMC	Edition-Paket	**1.150,–** 1.368,50	**1.150,–** 1.368,50	**950,–** 1.130,50	**1.150,–** 1.368,50
In Verbindung mit Heckklappe			**950,–** 1.130,50	**950,–** 1.130,50	**950,–** 1.130,50	—
Optik-Paket 1 - Stoßfänger, vorn, in Wagenfarbe mit Stoßfläche in Anthrazit - Stoßfänger, hinten, in Wagenfarbe	J2H	Optik-Paket 2 Optik-Paket 3	**350,–** 416,50	**350,–** 416,50	**350,–** 416,50	—
Optik-Paket 2 - Optik-Paket 1 - Seitenschutzleisten, in Wagenfarbe (nur in Verb. mit Lackierungen Casablancaweiß, Starsilber, Adriablau, Pergamentbeige, Winterwind oder Mitternachtsschwarz)	J2K	Optik-Paket 3	**530,–** 630,70	**530,–** 630,70	**530,–** 630,70	**530,–** 630,70
Optik-Paket 3 - Optik-Paket 1 - Seitenschutzleisten, in Wagenfarbe - Außenspiegelgehäuse, in Wagenfarbe - Rückleuchtenrahmen, in Wagenfarbe (nicht für H2; nur in Verb. mit Lackierungen Casablancaweiß, Starsilber, Adriablau, Pergamentbeige, Winterwind oder Mitternachtsschwarz)	J2J	Design-Paket Style	**700,–** 833,–	**700,–** 833,–	**700,–** 833,–	**700,–** 833,–
Profi-Paket - Holzboden im Laderaum - Laderaum-Verkleidungen, Kunststoff, an Seitenwänden, halbhoch - Flex-Fix-System, variable Ladesicherungsschiene beidseitig im Laderaum (nicht in Verb. mit Seitenfenster in 2. Sitzreihe, Fahrerseite)	K1V		**334,–** 397,46	—	—	—

- = nicht verfügbar S = Serie = Unverbindliche Preisempfehlung

opel-infos.de

Sonderausstattung			Kastenwagen	Doppelkabine	Combi	Pritsche
Sicht-Paket - Regensensor Frontscheibenwischer - Nebelscheinwerfer - Fensterheber, elektrisch, Fahrer, mit One-touch-Funktion - Außenspiegel, elektrisch einstell- und beheizbar - Zentralverriegelung mit Funkfernbedienung und Deadlock-Funktion - 3-Tasten-Schlüssel für selektive Türentrieglung - Lichtautomatik - Raucher-Ausstattung	T80	Design-Paket Style	**780,–** 928,20	**780,–** 928,20	**780,–** 928,20	**780,–** 928,20
In Verbindung mit Heckklappe, Edition-Paket oder Komfort-Paket			**580,–** 690,20	**580,–** 690,20	**580,–** 690,20	—
Fenster & Türen		Paket-bestandteil	ohne MwSt. mit MwSt.			
Vollverglasung Kastenwagen mit Scheiben in Hecktüren (nicht mit H2)	A10					
Mit feststehenden Fenstern			**316,–** 376,04	—	—	—
Mit Schiebefenstern in der 2. Reihe; 3. Reihe mit feststehenden Fenstern			**446,–** 530,74	—	—	—
Mit feststehenden Fenstern und zusätzlicher Schiebetür, Fahrerseite			**683,–** 812,77	—	—	—
Mit Schiebefenstern in 2. Reihe; feststehende Fenster in 3. Reihe und zusätzlicher Schiebetür, Fahrerseite			**813,–** 967,47	—	—	—
Halbverglasung Combi mit 2. Sitzreihe für 3 Passagiere, Scheiben in Hecktüren, Blechein-sätze statt Seitenscheiben in Höhe der 3. Sitzreihe, Rückenlehne und Sitzbank der 2. Sitzreihe vorklappbar (nur mit Entfall 3. Sitzreihe)	AA5		—	—	**ohne Mehrpreis**	—
Flügeltüren, verblecht, hinten, mit Öffnungswinkel 250° (nur für Kastenwagen L2H1)	7U4		**316,–** 376,04	**316,–** 376,04	—	—
Flügeltüren, verglast, hinten, mit Öffnungswinkel 180° (nur in Verb. mit Innenspiegel, abblendbar)	J1X		**82,–** 97,58	S	S	—
Flügeltüren, verglast, hinten, mit Öffnungswinkel 250° (nur für L2)	J1T		**398,–** 473,62	**398,–** 473,62	—	—

- = nicht verfügbar S = Serie = Unverbindliche Preisempfehlung

opel-infos.de

Sonderausstattung		Kastenwagen	Doppelkabine	Combi	Pritsche
Heckklappe, verglast, inkl. - Heckscheibe, beheizbar - Heckscheibenwischer mit Intervallschaltung - Innenspiegel, abblendbar - Zentralverriegelung	J1U	**400,–** 476,–	**400,–** 476,–	**400,–** 476,–	—
Heckscheibenwischer mit Intervallschaltung, inkl. - Heckscheibenheizung für Hecktüren (nicht mit Blecheinsatz statt Scheiben in Hecktüren oder hinteren Flügeltüren mit Öffnungswinkel 250°, Serie mit Heckklappe)	C25	**150,–** 178,50	**150,–** 178,50	**150,–** 178,50	—
Schiebetür: (für H2 nicht in Verb. mit Flügeltüren, verblecht, hinten, mit Öffnungswinkel 180°)					
Beifahrerseite, mit feststehendem Fenster	XARB	**102,–** 121,38	S	S	—
Beifahrerseite, mit Schiebefenster	XARC	**167,–** 198,73	**167,–** 198,73	**130,–** 154,70	—
Fahrerseite, ohne Fenster (nur in Verb. mit Schiebetür, Beifahrerseite, ohne Fenster)	XALA	**367,–** 436,73	—	—	—
Fahrerseite, mit feststehendem Fenster, inkl. - Schiebetür, Beifahrerseite, mit feststehendem Fenster	XALB	**571,–** 679,49	**571,–** 679,49	**367,–** 436,73	—
Fahrerseite, mit Schiebefenster, inkl. - Schiebetür, Beifahrerseite mit Schiebefenster (nicht in Verb. mit Solar Protect®-Wärmeschutzverglasung; nicht für Combi Design Edition)	XALC	**701,–** 834,19	**701,–** 834,19	**497,–** 591,43	—
Schiebefenster in 2. Sitzreihe, Fahrerseite, inkl. - Schiebetür, Beifahrerseite mit Schiebefenster	XALH	**334,–** 397,46	**334,–** 397,46	**130,–** 154,70	—
In Verb. mit Schiebetür, Beifahrerseite, mit feststehendem Fenster	XALH & XARB	—	—	**65,–** 77,35	—
Seitenfenster in 2. Sitzreihe, Fahrerseite, feststehend, inkl. - Schiebtür, Beifahrerseite mit feststehendem Fenster	XALG	**204,–**[1)] 242,76	S	S	—

- = nicht verfügbar S = Serie = Unverbindliche Preisempfehlung

[1)] Serie für Doppelkabine.

opel-infos.de

Sonderausstattung			Kastenwagen	Doppelkabine	Combi	Pritsche
Laderaum		Paket-bestandteil	ohne MwSt. mit MwSt.			
Holzboden im Laderaum, MDF-Platte mit rutschfester Gummioberfläche (L1 34 kg und L2 40 kg)	B68	Profi-Paket	**215,–** 255,85	—	—	—
Holzboden im Laderaum, 9 mm mehrfach wasserfest verleimte Sperrholzplatte mit rutschfester Siebdruckoberfläche (nur für H1; nicht in Verb. mit Laderaumverkleidung, halbhoch, Schiebetür, Fahrerseite oder Entfall Schiebetür, Beifahrerseite)						
Für Variante L1H1	XBFI		**260,–** 309,40	—	—	—
Für Variante L2H1	XBFJ		**290,–** 345,10	—	—	—
Holzverkleidung, komplett (nur für H1; nicht in Verb. mit Voll- oder Halbverglasung; Schiebetür, Fahrerseite oder Entfall Schiebetür, Beifahrerseite und Flex-Fix-System)						
Für Variante L1H1	XBFG		**290,–** 345,10	—	—	—
Für Variante L2H1	XBFH		**380,–** 452,20	—	—	—
Laderaumabdeckung	D42		—	—	**80,–** 95,20	—
Laderaumverkleidungen, Kunststoff, an Seitenwänden, halbhoch (nur mit Schiebetür, Beifahrerseite, nicht in Verb. mit Holzboden)	B48	Profi-Paket	**110,–** 130,90	—	S	—
Laderaumverkleidung	XBBM		—	**630,–** 749,70	—	—
Trennwand, geschlossen, mit Fenster	AX9		**50,–** 59,50	—	—	**50,–** 59,50
Komfort-**Vollverkleidung** im Fahrgastraum (nur für L2; nur in Verb. mit Schiebetür, Fahrer- oder Beifahrerseite, mit Schiebefenster, Heckklappe, verglast, Laderaumabdeckung und Klimaanlage, vorn und hinten; nicht in Verb. mit Kopfairbags, hinten)	XBEZ		—	—	**850,–** 1.011,50	—

- = nicht verfügbar S = Serie = Unverbindliche Preisempfehlung

opel-infos.de

Sonderausstattung			Kastenwagen	Doppelkabine	Combi	Pritsche
Sicherheit		Paket-bestandteil	ohne MwSt. mit MwSt.			
Airbags (nur in Verb. mit Edition-Paket, Elektrik-Paket, Komfort-Paket oder Sicht-Paket)						
Fahrer und Beifahrer	AK5		**215,–** 255,85	**215,–** 255,85	**215,–** 255,85	**215,–** 255,85
Fahrer und Beifahrer, inkl. Seiten-[1] und Kopfairbag vorn	AY0/ AWH		**745,–** 886,55	**745,–** 886,55	**745,–** 886,55	**745,–** 886,55
Fahrer und Beifahrer, inkl. Seiten-[1] und Kopfairbag, vorn und hinten	AY2/ AWK		—	—	**1.000,–** 1.190,–	—
Diebstahlwarnanlage, inkl. - Zentralverriegelung mit Funkfernbedienung - Fensterheber, elektrisch, Fahrer, mit One-touch-Funktion - 3-Tasten-Schlüssel für selektive Türentriegelung (nur in Verb. mit Edition-Paket, Elektrik-Paket oder Komfort-Paket)	UA6		**418,–** 497,42	**418,–** 497,42	**418,–** 497,42	—
Wie zuvor, jedoch Schlüssel mit Funkfernbedienung anstelle 3-Tasten-Schlüssel			—	—	—	**418,–** 497,42
Elektronisches Stabilitätsprogramm (ESP®Plus) mit elektronischer Differenzialsperre, inkl. - Fensterheber, elektrisch, Fahrer, mit One-touch Funktion - 3-Tasten-Schlüssel für selektive Türentriegelung (nur in Verb. mit Edition-Paket, Elektrik-Paket oder Komfort-Paket; nicht für 2.0 CDTI mit Dieselpartikelfilter oder in Verb. mit Easy-tronic®-Getriebe)	NW9		**500,–** 595,–	**500,–** 595,–	**500,–** 595,–	—
Nebelscheinwerfer (in Verb. mit Bordcomputer und Heckklappe oder Flügeltüren mit Heckscheibenwischer oder Hochdach nur in Verb. mit Sicht-Paket)	T3U	Sicht-Paket	**147,–** 174,93	**147,–** 174,93	**147,–** 174,93	**147,–** 174,93
Sicherheitsnetz für Passagierraum, Anbringung hinter 1., 2. oder 3. Sitzreihe	AP9		—	—	**183,–** 217,77	—
Tagesfahrlicht (nur in Verb. mit Sicht-Paket, Komfort-Paket, Elektrik-Paket oder Edition-Paket)	T61		**60,–** 71,40	**60,–** 71,40	**60,–** 71,40	**60,–** 71,40

- = nicht verfügbar S = Serie = Unverbindliche Preisempfehlung

[1] In Verbindung mit Beifahrer-Doppelsitzbank nur mit Seitenairbag, Fahrersitz; der Preis reduziert sich um € 20,-.

opel-infos.de

Sonderausstattung			Kastenwagen	Doppelkabine	Combi	Pritsche
Sitze		Paket-bestandteil	ohne MwSt. mit MwSt.			
Mittelarmlehne, inkl. - Lendenwirbelstütze, verstellbar						
Fahrersitz (nur in Verb. mit Beifahrer-Doppelsitzbank)	XEoM		**40,–** 47,60	**40,–** 47,60	**40,–** 47,60	**40,–** 47,60
Fahrer- und Beifahrersitz für Beifahrer-Einzelsitz, 3fach einstellbar	DAR		**80,–** 95,20	**80,–** 95,20	**80,–** 95,20	**80,–** 95,20
Polster Kunstleder, Grau	XXXH		**30,–** 35,70	**30,–** 35,70	**30,–** 35,70	**30,–** 35,70
Ohne **Sitzbank** in der 3. Reihe (gleichzeitig Entfall der zugehörigen Sicherheitsgurte, damit Rückenlehne und Sitzbank in 2. Sitzreihe vorklappbar)	8W8		—	—	**(-318,–)** (-378,42)	—
Ohne **Sitzbank** in der 2. und 3. Reihe (gleichzeitig Entfall der zugehörigen Sicherheitsgurte)	8X6		—	—	**(-636,–)** (-756,84)	—
Beifahrer-**Einzelsitz**, Länge, Höhe und Rückenlehne einstellbar	AHZ		**91,–** 108,29	**91,–** 108,29	**91,–** 108,29	**91,–** 108,29
Sitzheizung, vorn (nicht in Verb. mit Kunstleder)						
Fahrersitz in Verb. mit Beifahrer-Doppelsitzbank (Beifahrer-Doppelsitzbank nicht beheizbar)	XEoN		**122,–** 145,18	**122,–** 145,18	**122,–** 145,18	**122,–** 145,18
Fahrer- und Beifahrersitz in Verb. mit Beifahrer-Einzelsitz, 2- und 3fach verstellbar	KA1		**244,–** 290,36	**244,–** 290,36	**244,–** 290,36	**244,–** 290,36
Fahrwerk & Räder		Paket-bestandteil	ohne MwSt. mit MwSt.			
Halterung für Ersatzrad, abschließbar	P11		**15,–** 17,85	**15,–** 17,85	**15,–** 17,85	**15,–** 17,85
Radabdeckung, ganzflächig	QP9		**56,–** 66,64	**56,–** 66,64	**56,–** 66,64	**56,–** 66,64
4 Leichtmetall**räder** 6 J x 16 mit Reifen 195/65 R16 (für 2.0) bzw. 215/65 R16 (für 2.0 CDTI und 2.5 CDTI)	PG0		**1.100,–** 1.309,–	**1.100,–** 1.309,–	**1.100,–** 1.309,–	**1.100,–** 1.309,–

- = nicht verfügbar S = Serie = Unverbindliche Preisempfehlung

opel-infos.de

Sonderausstattung			Kastenwagen	Doppelkabine	Combi	Pritsche
4 Leichtmetall**räder** 6 J x 16 mit Reifen 195/65 R16 (für 2.0) bzw. 215/65 R16 (für 2.0 CDTI und 2.5 CDTI)	QE0	Design-Paket Style	**1.100,–** 1.309,–	**1.100,–** 1.309,–	**1.100,–** 1.309,–	**1.100,–** 1.309,–
Reifen 215/65 R 16 C (nicht für H2, Serie für H1 mit 2.5 CDTI)	QTB		**130,–** 154,70	**130,–** 154,70	**130,–** 154,70	—[1]
Allwetter**reifen** 205/65 R16	QRQ		**130,–** 154,70	**130,–** 154,70	**130,–** 154,70	**130,–** 154,70
Reserverad, Stahl, (nur für H1, mit H2 Serie)	P34		**45,–** 53,55	**45,–** 53,55	**45,–** 53,55	**45,–** 53,55
Infotainment		Paket-bestandteil	ohne MwSt. mit MwSt.			
Infotainment-Systeme allgemein: 2 Lautsprecher (Kastenwagen, Doppelkabine, Pritschenwagen) bzw. 4 Lautsprecher (Combi), 4 x 15 Watt, Auto Store, Verkehrsfunk (TP), Telefon-Stummschaltung, Diebstahlcodierung, Dachantenne, Antennenverstärker, getrennte Höhen-/ Tiefenregelung, geschwindigkeitsabhängige Lautstärkeregelung, Verkehrsfunk mit einstellbarer Durchsagelautstärke, RDS-EON, Telefon Input, automatische Unterbrechung bei eingestelltem Verkehrsfunk und eingehendem Telefonsignal, einstellbare Telefonlautstärke, Lenkradfernbedienung **ab CD 20:** CD: MP3-tauglich						
CD 20 Stereo-CD-Radio, 4 x 15 Watt, Bord Info Display, Stereo-Eingang für externe Audiogeräte (Aux-In, Cinch)	U3L	Edition-Paket	**300,–** 357,–	**300,–** 357,–	**300,–** 357,–	**300,–** 357,–
CD 30 BT Stereo-CD-Radio, 4 x 20 Watt, Bod Info Display, Bluetooth™-Schnittstelle, Stereo-Eingang für externe Audiogeräte (Aux-In, Cinch)	UFY		**550,–** 654,50	**550,–** 654,50	**550,–** 654,50	**550,–** 654,50
In Verbindung mit Edition-Paket			**250,–** 297,50	**250,–** 297,50	**250,–** 297,50	**250,–** 297,50

- = nicht verfügbar S = Serie = Unverbindliche Preisempfehlung

[1] Serie für H1 mit 2.5 CDTI.

opel-infos.de

Sonderausstattung			Kastenwagen	Doppelkabine	Combi	Pritsche
CD 30 BT mit USB Schnittstelle Stereo-CD-Radio, 4 x 20 Watt, Bord Info Display, Bluetooth™-Schnittstelle, Stereo-Eingang für externe Audiogeräte (Aux-In, Klinkenstecker 3,5 mm)	UFU		**680,–** 809,20	**680,–** 809,20	**680,–** 809,20	**680,–** 809,20
In Verbindung mit Edition-Paket			**380,–** 452,20	**380,–** 452,20	**380,–** 452,20	**380,–** 452,20
Navigationssystem, TomTom basierend (für CD 30 BT und CD 30 BT mit USB Schnittstelle)	UV9		**720,–** 856,80	**720,–** 856,80	**720,–** 856,80	**720,–** 856,80
Komfort & sonstige Ausstattung		Paket-bestandteil	ohne MwSt. mit MwSt.			
Anhängerzugvorrichtung, 13-polig, 80 kg Stützlast (nicht für 2.0 CDTI ecoFLEX)	VR2/ XBEB		**430,–** 511,70	**430,–** 511,70	**430,–** 511,70	**690,–** 821,10
Bordcomputer (nur in Verb. mit Editions-Paket, Elektrik-Paket, Komfort-Paket oder Sicht-Paket; Serie in Verb. mit Geschwindigkeitsregler)	U68		**85,–** 101,15	**85,–** 101,15	**85,–** 101,15	**85,–** 101,15
Fahrtenschreiber, digital, 24 Stunden Aufzeichnungsdauer, 2 Fahrer, inkl. - Stereo-CD-Radio CD 10 (nur in Verb. mit Komfort-Paket oder Sicht-Paket)	TGP		**640,–** 761,60	**640,–** 761,60	**640,–** 761,60	**640,–** 761,60
Geschwindigkeitsregler (nur für H1; Serie in Verb. mit Lederlenkrad; nur in Verb. mit Edition-Paket, Elektrik-Paket, Komfort-Paket und Sicht-Paket; nicht für 2.0; nicht in Verb. mit Geschwindigkeitsbegrenzer)	K34		**150,–** 178,50	**150,–** 178,50	**150,–** 178,50	**150,–** 178,50
Klimaanlage, inkl. - Heizung mit 4-stufigem Gebläse - 4 Luftauslassdüsen, vorn, mit Umluftschaltung (nicht in Verb. mit Nebenantrieb)	C60	Edition-Paket Komfort-Paket	**1.000,–** 1.190,–	**1.000,–** 1.190,–	—	**1.000,–** 1.190,–
In Verbindung mit Solar Reflect®-Windschutzscheibe		Edition-Paket Komfort-Paket	—	—	**1.184,–** 1.408,96	—

- = nicht verfügbar S = Serie = Unverbindliche Preisempfehlung

opel-infos.de

Sonderausstattung			Kastenwagen	Doppelkabine	Combi	Pritsche
Klimaanlage, vorn und hinten Bietet erweiterte Kühlung im hinteren Fahrgastraum , inkl. - 2. Verdampfer - 4 Luftauslassöffnungen im Fondhimmel mit separatem Gebläse - Solar Reflect®-Windschutzscheibe (nicht in Verb. mit Nebenantrieb) Kann optional mit Heizung Fahrgastraum (C36) kombiniert werden	CJ5		—	—	**1.450,–** 1.725,50	—
In Verbindung mit Edition-Paket oder Komfort-Paket			—	—	**280,–** 333,20	—
Lackierung, Brillant			**ohne Mehrpreis**	**ohne Mehrpreis**	**ohne Mehrpreis**	**ohne Mehrpreis**
Lackierung, Zweischicht-Metallic oder -Mineraleffekt			**580,–** 690,20	**580,–** 690,20	**580,–** 690,20	**580,–** 690,20
Lederlenkrad, inkl. - Geschwindigkeitsregler (nicht für H2; nicht für 2.0; nicht in Verb. mit Geschwindigkeits-begrenzer; nur in Verb. mit Edition-Paket, Elektrik-Paket, Komfort-Paket und Sicht-Paket)	NP5		**450,–** 535,50	**450,–** 535,50	**450,–** 535,50	**450,–** 535,50
Heizung Fahrgastraum hinten: **Luftauslassöffnungen** zwischen der 1. und 2. Sitzreihe inkl. - separatem Wärmetauscher - separate Heizungsregelung im Fond (Bei Combi L2 in Verb. mit Schiebetür, Fahrerseite, mit feststehen-dem- bzw. Schiebefenster nur mit Klimaanlage, vorn und hinten)	C36		—	—	**425,–** 505,75	—
Nebenantrieb (nur für 2.5 CDTI, nicht in Verb. mit Klimaanlage oder Easytronic®-Getriebe)	V66		**112,–** 133,28	**112,–** 133,28	**112,–** 133,28	**112,–** 133,28
Parkpilot, Einparkhilfe hinten, akustisches Warnsignal beim rückwärts Einparken	UD7		**340,–** 404,60	**340,–** 404,60	**340,–** 404,60	**340,–** 404,60
Raucher-Ausstattung - Aschenbecher - Zigarettenanzünder	DT4	Edition-Paket Elektrik-Paket Komfort-Paket Sicht-Paket	**30,–** 35,70	**30,–** 35,70	**30,–** 35,70	**30,–** 35,70
Zusätzlicher Fahrzeug**schlüssel**	K69		**75,–** 89,25	**75,–** 89,25	**75,–** 89,25	**75,–** 89,25

- = nicht verfügbar S = Serie = Unverbindliche Preisempfehlung

opel-infos.de

Sonderausstattung			Kastenwagen	Doppelkabine	Combi	Pritsche
Solar Reflect®-Windschutzscheibe (Reduktion der UV- und Infraroteinstrahlung um 30%)	A41		**184,–** 218,96	**184,–** 218,96	**184,–** 218,96	**184,–** 218,96
Standheizung, Wasserheizgerät[1], inkl. - Luftaustritt über das Belüftungssystem des Armaturenbretts - 5 kW Zusatzheizer - Funkfernbedienung (nur für H1; nicht für 2.0; nicht in Verb. mit Diebstahlwarnanlage)	XBER		**1.275,–** 1.517,25	**1.275,–** 1.517,25	**1.700,–**[2] 2.023,–	**1.275,–** 1.517,25
Standheizung, Wasserheizgerät[1], inkl. - Luftaustritt über das Belüftungssystem des Armaturenbretts - 5 kW Zusatzheizer - Zeitschaltuhr (nur für H1; nicht für 2.0; nicht in Verb. mit Diebstahlwarnanlage)	XBES		**975,–** 1.160,25	**975,–** 1.160,25	**1.400,–** 1.666,–	**975,–** 1.160,25
Vorrüstung für 2. Batterie, inkl. - Vergrößerter Batteriekasten zur Aufnahme einer 2. Batterie (Batterie und Verkabelung sind nicht im Lieferumfang enthalten)	TP2		**100,–** 119,–	**100,–** 119,–	**100,–** 119,–	**100,–** 119,–
2. Batterie (70 Ah), zur Unterstützung der werkseitigen Standheizung (nur in Verb. mit Vorrüstung für 2. Batterie)	XBEY		**250,–** 297,50	**250,–** 297,50	**250,–** 297,50	**250,–** 297,50
Wärmeschutzverglasung ab B-Säule seitlich stark getönt	AC5		—	—	**250,–** 297,50	—
Zentralverriegelung mit Funkfernbedienung	UTJ	Edition-Paket Elektrik-Paket Komfort-Paket Sicht-Paket	**265,–** 315,35	**265,–** 315,35	S	**265,–** 315,35
Zusatzheizer	K08		**500,–** 595,–	**500,–** 595,–	**500,–**[3] 595,–	—

- = nicht verfügbar S = Serie = Unverbindliche Preisempfehlung

[1] Wir empfehlen eine 2. Batterie (XBEY) mitzubestellen.
[2] Für L2H1 in Verb. mit zusätzlicher Schiebetür Fahrerseite, nur mit Klimaanlage vorn und hinten.
[3] Nur in Verb. mit Luftauslassöffnung zwischen 1. und 2. Sitzreihe.

opel-infos.de

Zubehör		Kastenwagen	Doppelkabine	Combi	Pritsche
	Bestell-schlüssel	ohne MwSt. mit MwSt.			
Anhängerzugvorrichtung, fest installierte Kugelstange, Zuglast max. 2000 kg, Stützlast max. 80 kg	6736120	**246,30** 293,10	**246,30** 293,10	**246,30** 293,10	—
Elektrischer Anbausatz mit 7-poliger Steckdose	1736395	**94,53** 112,49	**94,53** 112,49	**94,53** 112,49	—
Elektrischer Anbausatz mit 13-poliger Steckdose	1736394	**99,73** 118,68	**99,73** 118,68	**99,73** 118,68	—
Dach-Basisträger (1 Barren), Tragkraft 50 kg 2 Barren für L1, 3 Barren für L2	1732306	**75,45** 89,79	**75,45** 89,79	**75,45** 89,79	—
Dachleiter für Flügeltüren (für H1)	6732454	**161,30** 191,95	**161,30** 191,95	**161,30** 191,95	—
Dachleiter für Flügeltüren (für H2)	6732497	**189,05** 224,97	—	—	—
Dachleiter für Heckklappe	6732455	**161,30** 191,95	**161,30** 191,95	**161,30** 191,95	—
Dachträgerkorb für Fahrzeuge mit kurzem Radstand, max. Traglast 200 kg, Gewicht 55 kg					
Für H1 mit Flügeltüren, inkl. Ladehilfe (letzter Sparren als Rolle)	6732508	**722,40** 859,66	**722,40** 859,66	**722,40** 859,66	—
Für H2 mit Flügeltüren, inkl. Ladehilfe (letzter Sparren als Rolle)	6732495	**599,25** 713,11	—	—	—
Für Heckklappe	6732505	**693,78** 825,60	**693,78** 825,60	**693,78** 825,60	—
Dachträgerkorb für Fahrzeuge mit langem Radstand, max. Traglast 200 kg					
Für H1 mit Flügeltüren	6732506	**722,40** 859,66	**722,40** 859,66	**722,40** 859,66	—
Für H2 mit Flügeltüren	6732496	**722,40** 859,66	—	—	—
Für Heckklappe	6732507	**722,40** 859,66	**722,40** 859,66	**722,40** 859,66	—

- = nicht verfügbar = Unverbindliche Preisempfehlung

opel-infos.de

Zubehör		Kastenwagen	Doppelkabine	Combi	Pritsche
Fangnetz, horizontal, zur Befestigung auf dem Laderaumboden	1707808	**108,40** 129,–	**108,40** 129,–	**108,40** 129,–	—
Freisprecheinrichtung Professional	1788174	**184,72** 219,82	**184,72** 219,82	**184,72** 219,82	**184,72** 219,82
Fußraummatte, Gummi, Anthrazit, für Fahrer und Beifahrer durchgehend	1791366	**38,15** 45,40	**38,15** 45,40	**38,15** 45,40	**38,15** 45,40
Schmutzfänger, vorn/hinten	1718289/ 1718258	**36,45** 43,38	**36,45** 43,38	**36,45** 43,38	—
Winterkompletträder:					
4 Stahlräder 6 J x 16, mit Reifen Pirelli Winter Plus Citynet 195/65 R16 C104/102R (gemäß Eintrag Fahrzeugpapiere)	6750414	**568,07** 676,–	**568,07** 676,–	**568,07** 676,–	**568,07** 676,–
4 Stahlräder 6 J x 16, mit Reifen Dunlop LT 60 205/65 R16 C107/105 T (gemäß Eintrag Fahrzeugpapiere)	6750536	**588,24** 700,01	**588,24** 700,01	**588,24** 700,01	**588,24** 700,01
Schneeketten 195/65 R16 (Satz mit 2 Ketten)	1791600	**95,40** 113,53	**95,40** 113,53	**95,40** 113,53	**95,40** 113,53
Schneeketten 215/65 R16 (Satz mit 2 Ketten)	1791254	**161,50** 192,19	**161,50** 192,19	**161,50** 192,19	**161,50** 192,19

- = nicht verfügbar = Unverbindliche Preisempfehlung

Die Preisliste enthält lediglich eine Auswahl an Zubehör. Für bestimmte Teile fallen zusätzlich individuelle Einbaukosten an.
Mehr Zubehör finden Sie auf www.opel.de oder bei Ihrem Opel Service Partner.

opel-infos.de

Opel Anschlussgarantie für Groß- und Gewerbekunden	3. Jahr nach EZ maximal 120.000 km ohne MwSt. / mit MwSt.	3. und 4. Jahr nach EZ maximal 150.000 km ohne MwSt. / mit MwSt.
bis 120.000 km	**440,34** 524,–	**715,13** 851,–
bis 150.000 km	**620,17** 738,–	**1.000,–** 1.190,–

Ein Angebot gemäß den näheren Bedingungen der CG Car-Garantie Versicherungs-AG.
Weitere Informationen finden Sie auf der Opel Service Seite und im Internet unter "www.opel.de".

Die Opel Anschlussgarantie für Großkunden mit Lieferabkommen!

Die volle Kosten- und Planungssicherheit im Fuhrparkmanagement – mit der **Opel Anschlussgarantie für Groß- und Gewerbekunden.**

Verlängern Sie einfach den zweijährigen Garantieschutz für Ihr neues Opel Flottenmodell **wahlweise für das dritte bzw. das dritte und vierte Jahr**. Damit entfällt das Ausgabenrisiko für Material- und Lohnkosten bei garantiebedingten Reparaturfällen.

Und weil Sie am besten wissen, wie viele Kilometer Ihre Flottenfahrzeuge im Jahr zurücklegen, können Sie auch noch aus **vier Laufleistungs-Varianten** wählen. Somit ist auch **Variabilität garantiert** – und Sie können sicher sein, dass dieses attraktive Servicepaket perfekt zu Ihrem Fuhrparkprofil passt.

Als weiteres Plus profitieren Sie von **steigenden Wiederverkaufswerten**, denn die Anschlussgarantie ist nicht halter-, sondern fahrzeuggebunden.

Weitere Informationen erhalten Sie bei Ihrem Opel-Partner.

Mehr Auto. Mehr Garantie. Mehr Sicherheit.

opel-info.de

Kastenwagen					
Karosserie	Zul. Gesamtgewicht in kg	Max. Nutzlast in kg[1)]	Max. Dachlast in kg	Ladevolumen in m^3	Wendekreis in m
L1H1 2,7to	2770	760 - 1017	210	5,0	11,8 / 12,4
L1H1 2,9to	2935	896 - 1171	210	5,0	11,8 / 12,4
L1H2 2,9to	2920	813 - 1085	140	7,1	11,8 / 12,4
L2H1 2,9to	2960	878 - 1160	210	5,9	13,2 / 13,7
L2H1 Doppelkabine 2,9to	2960	778 - 1060	210	3,7	13,2 / 13,7
L2H2 2,9to	3010	847 - 1125	140	8,4	13,2 / 13,7

Alle Werte beziehen sich auf Modelle mit 2.0 CDTI (66kW / 90 PS) Motor.

L1H1

Alle Maße in mm

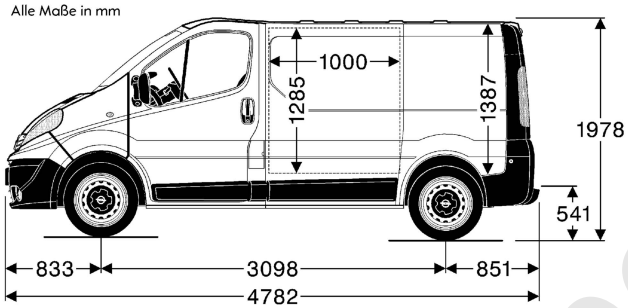

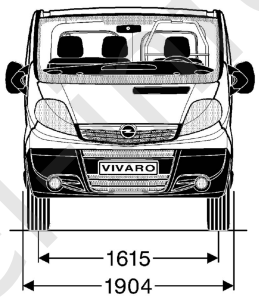

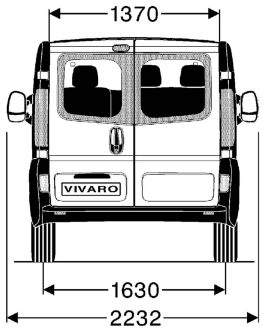

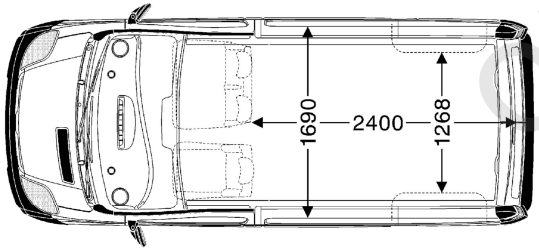

[1)] Minimaler Wert für Fahrzeuge mit Vollausstattung, maximaler Wert für Fahrzeuge ohne Sonderausstattung.

opel-infos.de

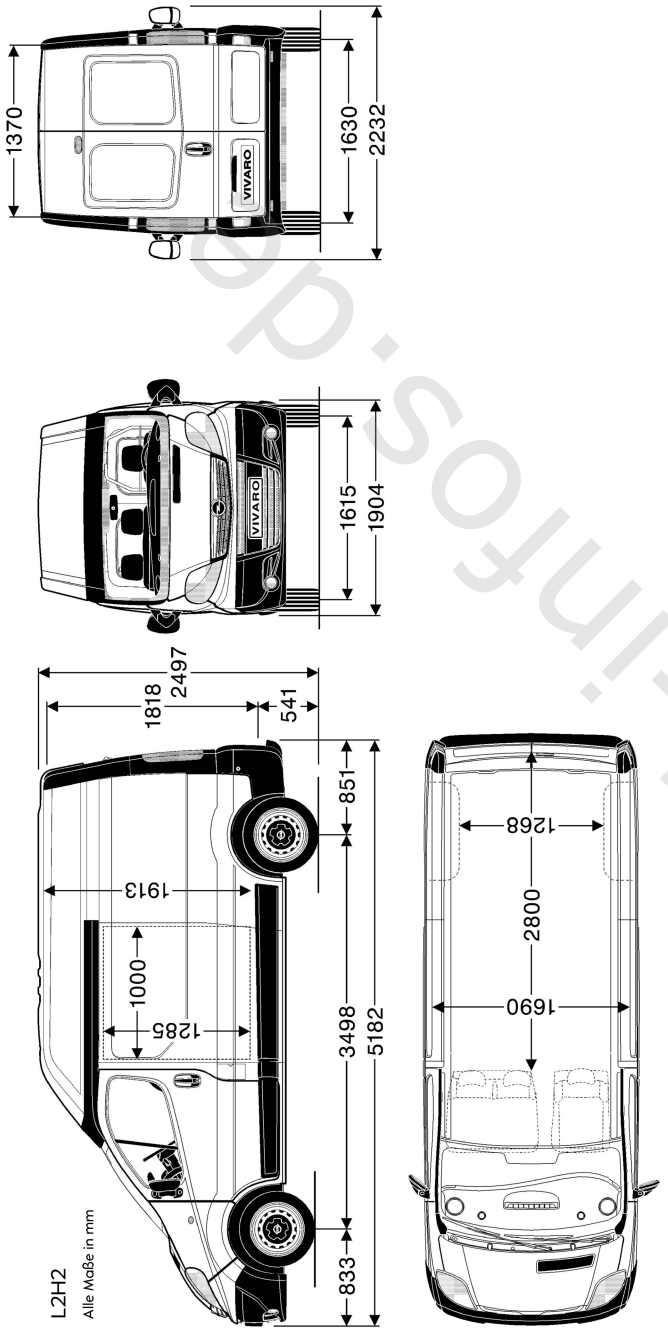

opel-infos.de

Combi				
Karosserie	Zul. Gesamtgewicht in kg	Max Nutzlast in kg[1)]	Max. Dachlast in kg	Wendekreis in m
L1 2,7to	2835	687 - 878	210	11,8 / 12,4
L1 2,9to	2920	715 - 952	210	11,8 / 12,4
L2 2,9to	3040	767 - 1011	210	13,2 / 13,7

Laderaumlänge am Boden in mm Karosserie	9-Sitzer	9-Sitzer mit 6 Sitzplätzen	6-Sitzer	6-Sitzer mit 3 Sitzplätzen	3-Sitzer
L1	744	1106	1548	1910	2415
L2	1144	1506	1948	2310	2815
Laderaum-volumen in m³					
L1	1,2	2,5	3,1	4,3	5,0
L2	2,2	3,5	4,1	5,3	5,9

opel-info.de

[1)] Minimaler Wert für Fahrzeuge mit Vollausstattung, maximaler Wert für Fahrzeuge ohne Sonderausstattung.

Vivaro Combi 2,7t zulässiges Gesamtgewicht							
Combi L1 Schaltgetriebe	Höchst-geschwindigkeit in km/h	Kraftstoffverbrauch in l / 100 km nach 1999/100/EG			CO_2 Emission in g / km		
		Innerstädtisch	Außerstädtisch	Kombiniert	Innerstädtisch	Außerstädtisch	Kombiniert
2.0 CDTI (66 kW)	145	8,6	6,8	7,5	243	178	199
2.0 CDTI mit DPF (66 kW)	145	9,3	6,7	7,6	246	176	202
2.0 CDTI ecoFLEX (66 kW)	145	8,5	6,8	7,4	240	174	195
2.0 CDTI (84 kW)	160	8,6	6,8	7,5	243	178	199
2.0 CDTI mit DPF (84 kW)	160	9,3	6,7	7,6	246	176	202
2.0 CDTI ecoFLEX (84 kW)	160	8,5	6,8	7,4	240	174	195
2.5 CDTI	170	10,5	7,7	8,8	279	205	232
Combi L1 Easytronic®							
2.0 CDTI (84 kW)	160	8,2	6,9	7,4	215	182	194
2.5 CDTI	170	9,6	7,5	8,3	254	199	218

Alle Werte beziehen sich auf das EU-Basismodell mit serienmäßiger Ausstattung. Die Verbrauchsermittlung nach Richtlinie 98/69/EG III berücksichtigt das in Übereinstimmung mit dieser Vorschrift festgelegte Fahrzeugleergewicht. Zusätzliche Ausstattungen können zu geringfügig höheren als den angegebenen Verbrauchs- sowie CO_2 -Werten führen. Sie können außerdem das Leergewicht und in manchen Fällen auch die zulässigen Achslasten sowie das zulässige Gesamtgewicht erhöhen bzw. die zulässige Anhängelast reduzieren. Folglich können sie die Höchstgeschwindigkeit vermindern und die Beschleunigungszeit erhöhen. Die angegebenen Fahrleistungen sind erreichbar bei Leergewicht (ohne Fahrer) plus 200 kg Zuladung.

opel-inns.de

Motoren	2.0 CDTI	2.0 CDTI ecoFLEX	2.0 CDTI[1]	2.0 CDTI	2.0 CDTI ecoFLEX	2.0 CDTI[1]	2.5 CDTI[1]	2.0
Schadstoffarm nach	EURO4[2]	EURO4[2]	EURO5[3]	EURO4[2]	EURO4[2]	EURO5[3]	EURO4[2]	EURO4[2]
Kraftstoff	Diesel	Diesel	Diesel	Diesel	Diesel	Diesel	Diesel	Benzin
Anzahl der Zylinder	4	4	4	4	4	4	4	4
Hubraum	1995	1995	1995	1995	1995	1995	2463	1998
Max. Leistung in kW (PS)/bei min^{-1}	66 (90) / 3500	66 (90) / 3500	66 (90) / 3500	84 (114) / 3500	84 (114) / 3500	84 (114) / 3500	107 (146) / 3500	86 (117) / 4700
Max. Drehmoment in Nm/bei min^{-1}	240 / 1500 – 2250	240 / 1500 – 2250	240 / 1500 – 2250	290 / 1600 – 2250	290 / 1600 – 2250	290 / 1600 – 2250	320 / 1500 – 2250	190 / 3750
Anhängelast in kg								
ungebremst	750	750	750	750	750	750	750	750
gebremst bei 12% Prüfsteigung	2000	2000	2000	2000	2000	2000	2000	2000

[1] Wartungsfreier Dieselpartikelfilter serienmäßig.
[2] Combi: 98 / 69 / EG III; B (Schadstoffklasse: Euro 4)
[3] Euro 4 in Verb. mit Plattformfahrgestell/Pritsche und H2- Varianten.

opel-infos.de

Opel Service

Europaweiter Kundenservice.
In ganz Europa stehen über 6.000 Opel-Servicebetriebe bereit, um Sie individuell, fach- und termingerecht zu betreuen.

OPEL Road Plus
Servicevorteil.
Ihr Opel Partner steht Ihnen für Ihre Servicewünsche auch ohne Anmeldung zur Verfügung. Wartungsarbeiten werden sofort ausgeführt. Sollte dies in Ausnahmefällen nicht möglich sein, vereinbart Ihr Opel Partner einen für Sie genehmen Termin – u.U. auch außerhalb der normalen Öffnungszeiten.

Taggleiche Reparatur.
Ihr Opel Partner erstellt bei Verschleißreparaturschäden eine Sofortdiagnose, sodass erforderliche Verschleißreparaturen innerhalb eines Arbeitstages durchgeführt werden können. Sollte dies in Ausnahmefällen nicht möglich sein, vereinbart ihr Opel Partner einen für Sie genehmen Termin. Sollte die Terminzusage seitens des Opel Partners für eine Verschleißreparatur nicht eingehalten werden, erhalten Sie einen kostenlosen Ersatzwagen.

3 Jahre „Garantierte Mobilität".
Dieses Fahrzeug erhält 3 Jahre „Garantierte Mobilität". Damit gewähren wir einen kostenlosen Ersatzwagen oder ein anderweitiges Transportmittel bei Reparatur-, Inspektions-, Garantie- und Kulanzarbeiten für die Dauer des Werkstattaufenthaltes. Diese Regelung setzt ein, wenn die Gesamtzeit der Reparatur mehr als 2 Stunden beträgt und der Werkstatt-Termin 2 Tage vorher angemeldet wird. Selbst verursachte Schäden, Unfallschäden und der Einbau von Zubehör fallen nicht unter die „Garantierte Mobilität".

Opel Mobilservice.
Der kostenlose Mobilservice für alle Opel Neufahrzeuge im ersten Jahr ab Erstzulassungsdatum oder ab Lieferung durch den Vertragshändler, je nachdem, welches Ereignis zuerst eintrifft. Wo immer Sie unterwegs sind, der Opel Mobilservice hilft Ihnen weiter. In über 40 europäischen Ländern – rund um die Uhr. Mit starken Leistungen wie Pannenhilfe, Abschleppdienst, Mietwagenservice, Hotelunterbringung oder Organisation Ihrer Weiterreise per Bahn oder Flugzeug.
Der Opel Mobilservice kann jeweils mit der Inspektion für maximal ein Jahr verlängert werden.

Versicherungsservice.
Wir empfehlen Ihnen die GMAC Versicherungsservice GmbH für alle Versicherungen rund um das Auto (Haftpflicht-, Voll- und Teilkasko-, Insassenunfall-, Rechtsschutzversicherungen etc). Für den Fall der Fälle haben Sie dann nur einen Ansprechpartner.

OPEL Rent Mietwagenservice.
Bei Bedarf hält Sie Opel rent mobil, wenn Ihr Fahrzeug, bedingt durch einen Werkstattaufenthalt, einmal ausfallen sollte.

Teile- und Zubehörservice.
Alles was Ihren Opel noch praktischer, komfortabler oder auch individueller macht, finden Sie bei Ihren freundlichen Opel Partner.

Neuwagengarantie.
Diese Garantie gilt für alle PKW- und Nutzfahrzeuge gemäß den zugrunde liegenden Garantiebedingungen für 24 Monate ab Erstzulassung bzw. Lieferung durch den erstausliefernden Opel Vertragshändler, je nachdem welches Datum früher liegt– ohne Kilometerbegrenzung.

Opel Anschlussgarantie.
Die Opel Anschlussgarantie kann innerhalb von 24 Monaten (6 Monate bei Groß- und Gewerbekunden) nach Erstzulassung eines Neuwagens erworben werden. Beim Abschluss darf die Laufleistung von 40.000 km nicht überschritten sein. Die Opel Anschlussgarantie umfasst die wichtigsten Baugruppen gemäß den näheren Garantiebedingungen der CG Car-Garantie Versicherungs-AG und beginnt am ersten Tag des dritten Jahres ab Erstzulassung.

12 Jahre Garantie gegen Durchrostung.
Opel gibt Ihnen die sichere Langzeitgarantie gegen Durchrostung gemäß den dafür geltenden Garantiebedingungen. Sie brauchen hierzu lediglich die jährlich vorgesehenen Korrosionsschutzprüfungen von einem Opel Service Partner durchführen zu lassen. Die Korrosionsschutzprüfung ist in den regelmäßigen Serviceüberprüfungen / Inspektionen bei einem Opel Service Partner ohne Mehrkosten enthalten oder gesondert bei einem Opel Service Partner in Auftrag zu geben.

Opel in den neuen Medien.
Auch im Internet können Sie sich unter www.opel.de Ihr individuelles Fahrzeug mit dem Konfigurator zusammenstellen. Sie finden dort aktuelle Informationen zu Modellen, Varianten, Preisen und Serviceleistungen der Adam Opel AG sowie über die recyclinggerechte Konstruktion über Altfahrzeug-Rücknahmestellen und das Recycling von Altfahrzeugen.

Recycling.
Informationen über die recyclinggerechte Konstruktion, über Altfahrzeug-Rücknahmestellen und das Recycling von Altfahrzeugen finden Sie im Internet unter www.opel.de.

opelinfo.de

Alle Preisangaben sind unverbindliche Preisempfehlungen ab Werk, mit und ohne Mehrwertsteuer. Die unverbindlichen Preisempfehlungen für Sonderausstattungen gelten nur bei werkseitigem Einbau bzw. werkseitiger Lieferung. Der Inhalt entspricht dem Stand bei Drucklegung (11/10). Wir behalten uns Änderungen von Konstruktion und Ausstattung vor. Außerhalb der Bundesrepublik Deutschland können Angebot, Technik und Ausstattung unserer Fahrzeuge abweichen. Bitte informieren Sie sich über die genaue Ausstattung unserer Fahrzeuge bei Ihrem Opel Partner. Weitere Informationen über Opel und den Opel Versicherungsservice unter www.opel.de. InfoService: 01805-5510

Wir leben Autos.

Best.-Nr.: 01/08150/1002

Auf umweltfreundlichem, chlorfreiem Papier gedruckt.

ADAM OPEL AG, Rüsselsheim